Инструкция по эксплуатации

Вспомогательные системы A-dec 300

Рабочее место ассистента 351, 352 и 353
Центральный опорный блок и плевательница 362 и 363

a-dec
reliablecreativesolutions™

Информация об авторском праве

© A-dec Inc., 2017. Все права защищены.

Компания A-dec Inc. не дает никаких гарантий любого вида в отношении содержания данного документа, включая, помимо прочего, подразумеваемые гарантии товарного состояния и применимости для конкретных целей. Компания A-dec Inc. не несет ответственности за любые ошибки, содержащиеся в настоящем документе, а также за любые косвенные или иные убытки, связанные с предоставлением, выполнением или применением этого материала. Содержащаяся в данном документе информация может быть изменена без предварительного уведомления. При обнаружении любых проблем с документацией сообщайте нам о них в письменном виде. Компания A-dec Inc. не гарантирует отсутствия ошибок в данном документе.

Без предварительного письменного разрешения компании A-dec Inc. ни один фрагмент этого документа не подлежит копированию, воспроизведению, изменению или передаче в любой форме и любым способом, электронным или механическим, в том числе с помощью фотокопирования, записи либо посредством какой-либо системы хранения и поиска информации.

Товарные знаки и дополнительные права на интеллектуальную собственность

A-dec, логотип A-dec, A-dec Inspire, Cascade, Century Plus, Continental, Decade, ICX, ICV, Performer, Preference, Preference Collection, Preference ICC и Radius являются товарными знаками компании A-dec Inc., зарегистрированными в США и других странах. A-dec 500, A-dec 400, A-dec 300, A-dec 200 и reliablecreativesolutions также являются товарными знаками компании A-dec Inc. Запрещается воспроизводить, копировать или использовать любым образом содержащиеся в данном документе товарные знаки и торговые наименования без прямого письменного разрешения соответствующего владельца.

Некоторые символы сенсорной панели являются собственностью компании A-dec Inc. Любое использование этих символов (полностью или частично) без явно выраженного письменного разрешения A-dec Inc. строго запрещено.

Нормативная информация

Нормативная информация, санкционированная требованиями органов, приводится в документе *Нормативная информация, технические характеристики и гарантия* (№ по каталогу: 86.0221.10), который доступен в разделе «Библиотека документов» на веб-сайте www.a-dec.com.

Обслуживание изделия

Обслуживание изделия осуществляется местным авторизованным представителем A-dec. Для получения информации по обслуживанию или местонахождению официального представителя компании A-dec обращайтесь по телефону 1-800-547-18-83 в США и Канаде или 1-503-538-74-78 во всех странах мира либо посетите веб-сайт www.a-dec.com.

Модели и версии продуктов, описанные в этом документе

Модель	Версия	Описание
351	A, B	Рабочее место ассистента
352	A	Рабочее место ассистента
353	A	Рабочее место ассистента
362	A	Центральный опорный блок и плевательница
363	A	Центральный опорный блок и плевательница

Содержание

Смыв чаши/наполнение стакана 6

Бутыль для воды 9

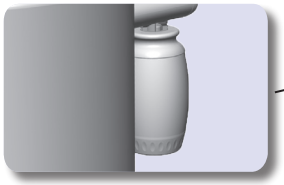

Чаша плевательницы 6

Коллектор твердых частиц 15

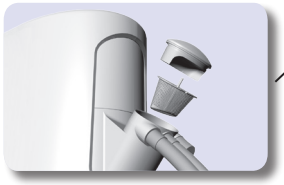

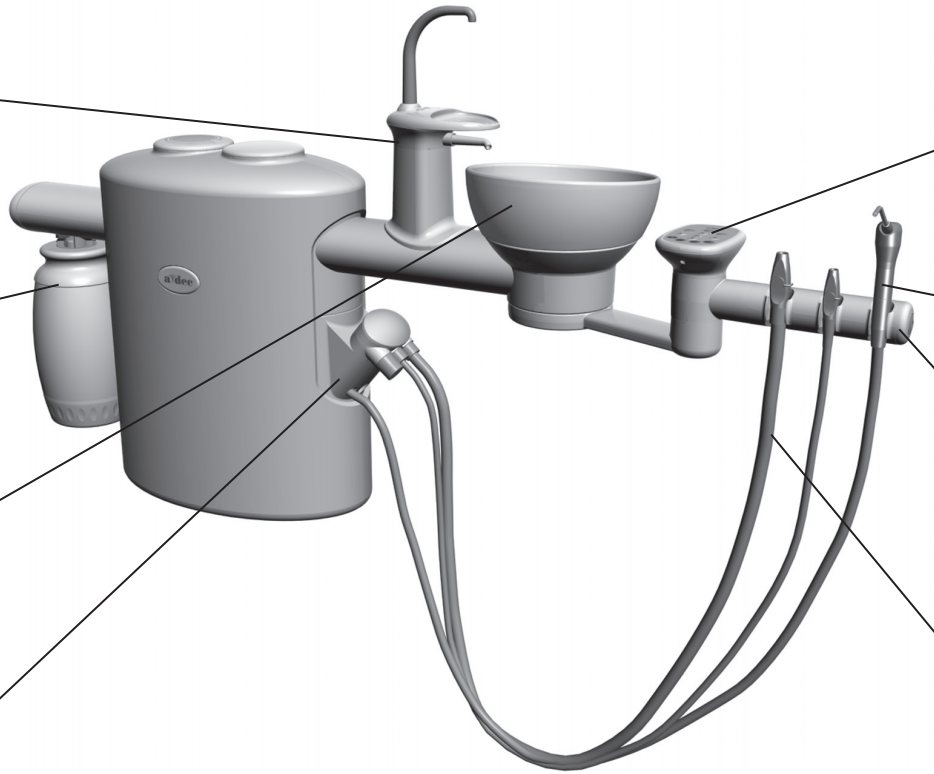

Сенсорная панель 2

Пистолет 3

Регулировка держателей.....4

Отсос высокой производительности и слюноотсос 5

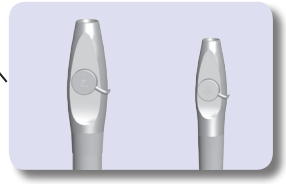

Эксплуатация/настройка 2
Очистка/техническое обслуживание 9
Спецификации и гарантия..... 17

Эксплуатация/настройка

Включение и выключение питания

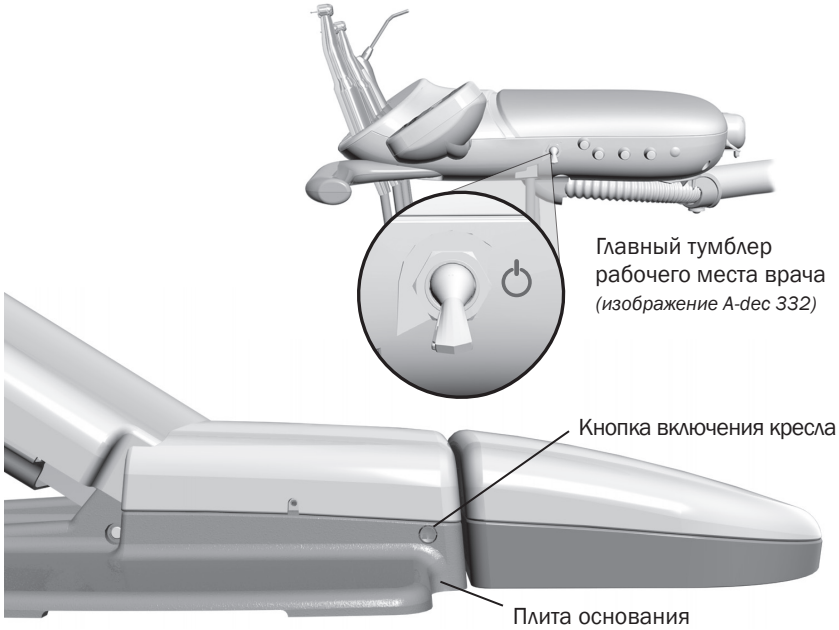

ПРИМЕЧАНИЕ. Перед первым использованием системы компания A-dec рекомендует выполнить ударную нагрузку на систему циркуляции воды. Подробнее см. в разделе «Техническое обслуживание системы циркуляции воды» на стр. 9.

Главный тумблер

С помощью главного тумблера включите подачу питания, воды и воздуха. Главный тумблер обычно располагается на рабочем месте врача, но вместо этого может быть расположен на опорном центральном блоке или напольной коробке на креслах без рабочего места врача.

Если к системе не подается питание, убедитесь, что кнопка питания на кресле нажата. Для управления питанием системы кнопка включения кресла должна находиться в положении «Вкл.».

Время выключения питания

Для экономии энергии выключайте питание в конце рабочего дня и в течение длительных периодов простоя.

Сенсорные панели и световой индикатор состояния

Когда система включена и готова к использованию, на сенсорной панели подсвечивается логотип A-dec. Если световой индикатор состояния мигает, это может указывать на то, что движение кресла остановлено в результате активации средства обеспечения безопасности. Дополнительную информацию см. в разделе «Средства обеспечения безопасности кресел» на стр. 3.

Полную информацию о функциях сенсорной панели см. в инструкциях по эксплуатации рабочего места врача.

Средства обеспечения безопасности кресел

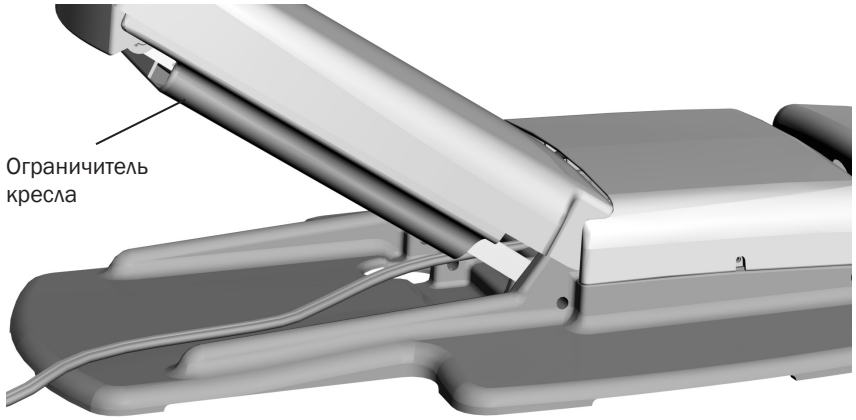

Стоматологические кресла и системы A-dec оснащены несколькими средствами для повышения уровня безопасности. Выключатели могут остановить кресло или предотвратить его движение. Обеспечение плавного движения кресла:

- удалите любые возможные препятствия из-под кресла и подключенных модулей;
- не нажимайте на диск или рычаг педального переключателя;
- наконечники должны быть надежно вставлены в держатели.

При внезапной остановке кресла

Проверьте, выполнены ли все вышеуказанные действия, чтобы устранить проблему. Если движение кресла вниз невозможно из-за препятствия, поднимите кресло с помощью сенсорной панели или педального переключателя и уберите препятствие.

Пистолет, пригодный для стерилизации в автоклаве

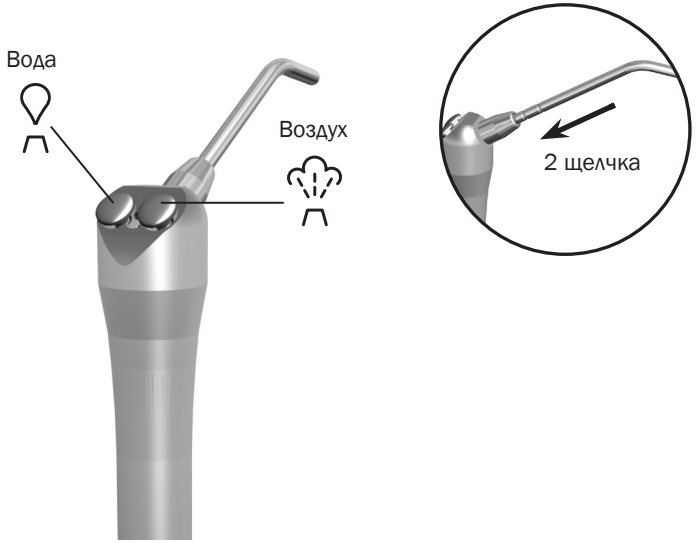

Чтобы установить наконечник пистолета A-dec, вставляйте пистолет внутрь, пока не услышите два щелчка. Одновременно нажмите обе кнопки для подачи воздуха и воды.

ВАЖНО! Для получения подробных указаний по использованию и обслуживанию пистолета см. *Инструкцию по эксплуатации пистолетов A-dec* (№ по каталогу: 85.0680.10).

Держатели инструментов

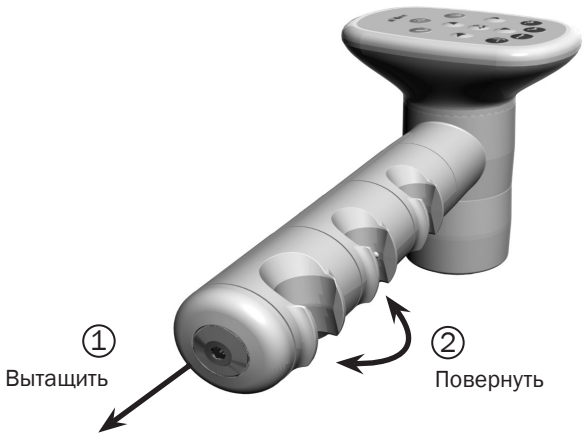

Держатели инструментов независимо вращаются для индивидуального позиционирования каждого инструмента. Для изменения положения держателей слегка отодвиньте соответствующий держатель от соседнего, поверните его в желаемое положение и отпустите.

ВНИМАНИЕ! Вращение держателя в непосредственной близости от соседнего приведет к повреждению механизма.

Держатели с функцией автоматического переключения

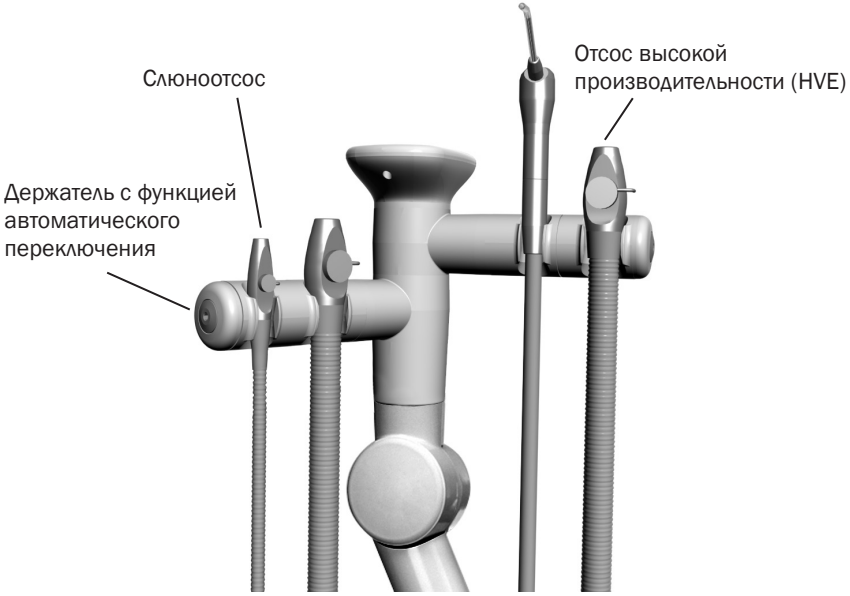

Если вы используете вакуумную установку с креплением на кресле и автоматические электрические держатели, снимите отсос высокой производительности или слюноотсос с держателя и откройте клапан, чтобы включить вакуум. Верните инструмент на держатель, чтобы отключить вакуум.

Перевод отсоса высокой производительности/слюноотсоса в положение для левой/правой руки

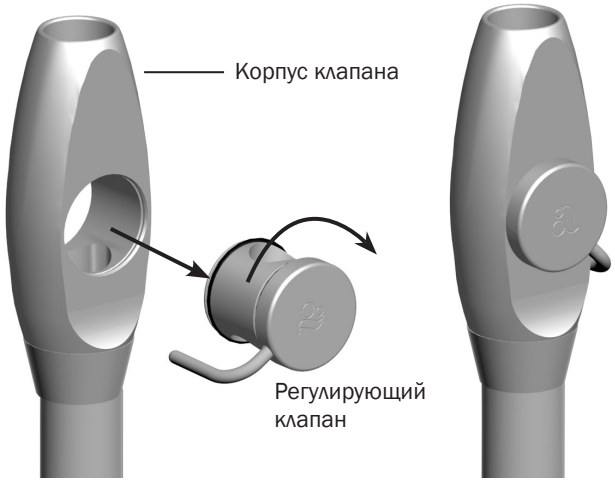

Для перевода стандартного отсоса высокой производительности и слюноотсоса в положение для левой руки вытащите регулирующий клапан из корпуса клапана, поверните его на 180° и установите на место.

ПРИМЕЧАНИЕ. Убедитесь, что клапан установлен обратно на ту же сторону корпуса клапана. В противном случае отсос высокой производительности или слюноотсос будут работать неправильно.

ВНИМАНИЕ! При использовании воздушно-вакуумной системы не пытайтесь извлечь клапан отсоса высокой производительности (AVS). В данной комплектации отсос высокой производительности прочно прикреплен к шлангам и его нельзя отсоединить *(см. ниже)*.

Воздушно-вакуумная система (AVS)

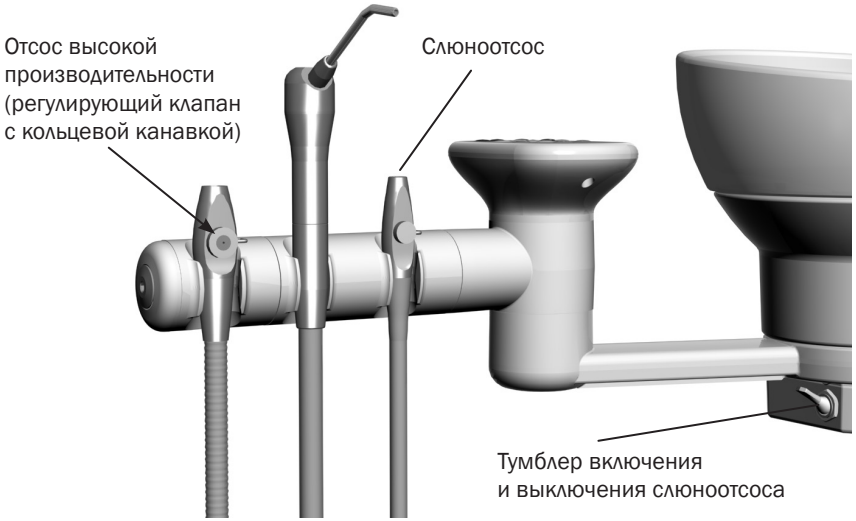

В опции воздушно-вакуумной системы включен автономный воздушно-вакуумный генератор. Кроме того, корпус клапана отсоса высокой производительности является несъемным и не может быть извлечен из системы трубок.

Вакуумный слюноотсос активируется с помощью тумблера включения/выключения.

Функции плевательницы

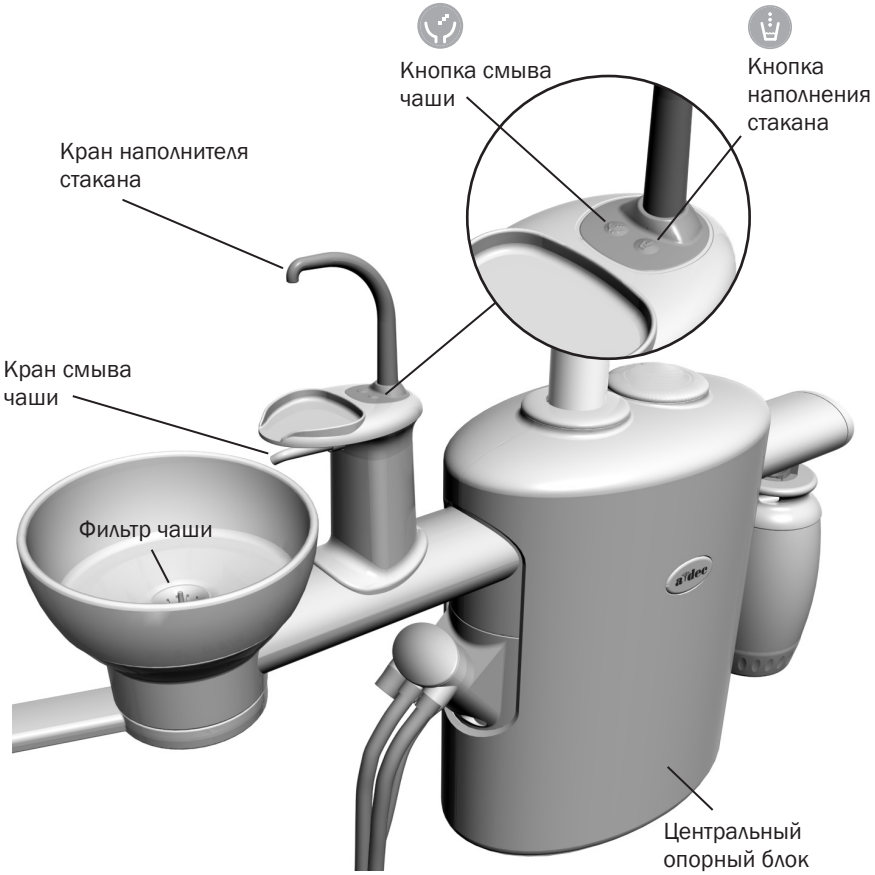

Смыв чаши и наполнение стакана

Для управления функциями смыва и наполнения чаши используйте кнопки под краном наполнителя стакана или на сенсорной панели. Кнопки работают в режимах как запрограммированного, так и ручного использования функций.

Кнопка	Описание и заводские настройки
	Использование функции смыва чаши • Нажмите кнопку смыва чаши для запуска операции с заданным временем выполнения. Предустановленная производителем продолжительность составляет 30 секунд. • Два раза нажмите и отпустите в течение не менее двух секунд кнопку смыва чаши, чтобы запустить режим непрерывной работы. Повторно нажмите и отпустите кнопку смыва для завершения режима непрерывной работы. • Для перехода в ручной режим работы нажмите и удерживайте кнопку смыва чаши.
	Использование функции наполнения чаши • Для запуска операции с заданным временем выполнения нажмите и отпустите кнопку наполнения стакана. В соответствии с заводскими предустановленными настройками наполнение происходит в течение 2,5 секунды. • Для перехода в ручной режим работы нажмите и удерживайте кнопку наполнения стакана.

Внимание: символы на сенсорной панели являются собственностью компании A-dec Inc.

Функции плевательницы *(продолжение)*

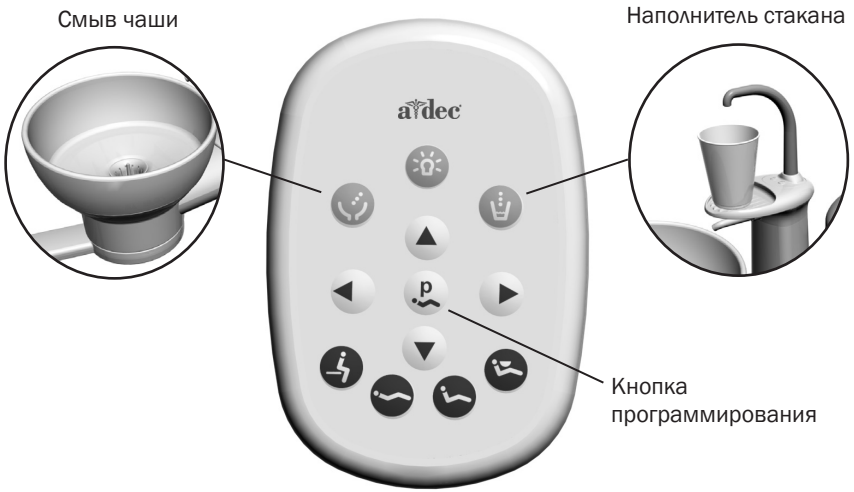

Настройка времени смыва чаши или наполнения стакана

Изменение параметров запрограммированного смыва чаши или наполнения стакана

1. Нажмите кнопку на сенсорной панели или нажмите и удерживайте кнопки наполнения стакана и смыва чаши, расположенные под краном наполнителя стакана. Услышав однократный звуковой сигнал, отпустите кнопки.
2. По прошествии пяти секунд нажмите и удерживайте кнопку наполнения стакана или смыва чаши в течение требуемого времени.
3. Отпустите кнопку. Три звуковых сигнала свидетельствуют об изменении программы.

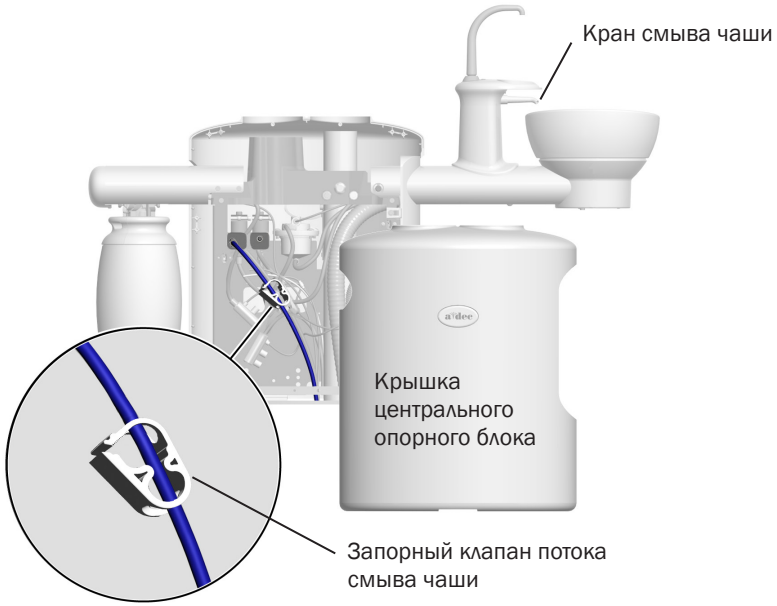

Регулировка интенсивности ополаскивания чаши

При использовании функции смыва чаши подается достаточно воды для ополаскивания чаши плевательницы. Если потока воды недостаточно, то отрегулировать его можно изнутри центрального опорного блока.

1. Снимите боковую крышку с центрального опорного блока, потянув за нижние края крышки наружу.
2. Включив функцию смыва чаши, сожмите запорный клапан для уменьшения потока. Для увеличения потока ослабьте клапан.
3. Для оптимизации смыва отрегулируйте расход воды, вращая кран смыва чаши.

Регулировка телескопического кронштейна

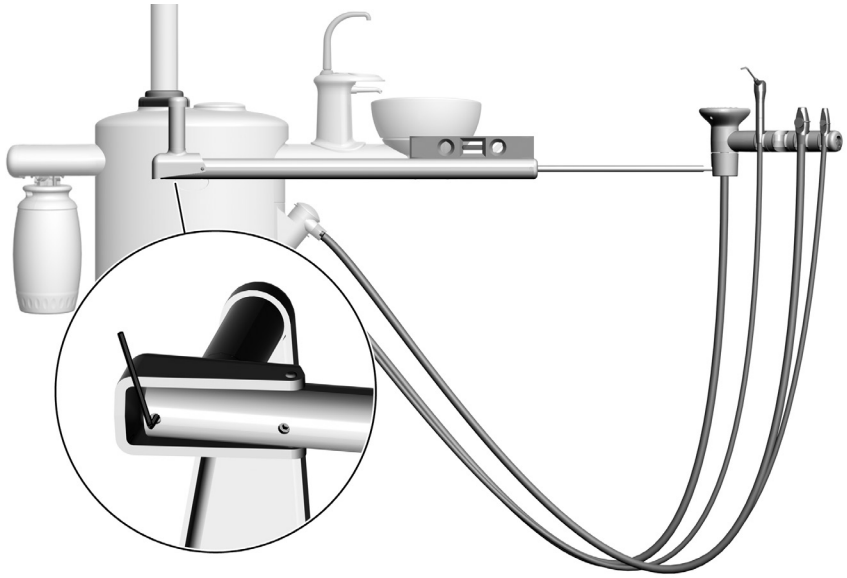

Выравнивание телескопического кронштейна

1. Раздвиньте кронштейн.
2. Найдите зажимный винт регулировки под кронштейном.
3. С помощью шестигранного ключа 1/8 дюйма поверните зажимный винт по часовой стрелке, чтобы поднять кронштейн, и против часовой стрелки, чтобы опустить кронштейн.

Очистка/техническое обслуживание

Барьерная защита

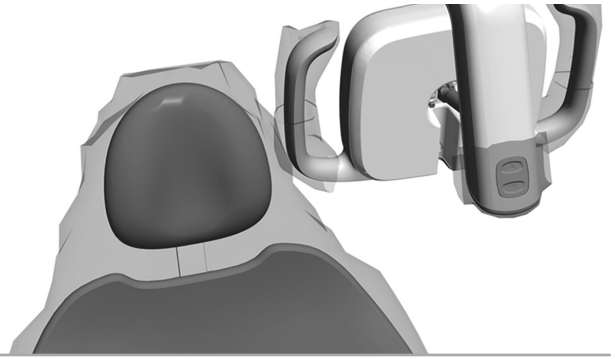

ПРИМЕЧАНИЕ. Для правильного использования и утилизации средств барьерной защиты соблюдайте инструкции производителя.

Компания A-dec рекомендует применение средств барьерной защиты для всех поверхностей касания и контактных поверхностей. Поверхности касания — это области, которые контактируют с руками и становятся местами потенциального перекрестного заражения во время стоматологических процедур. Контактные поверхности — это области, которые контактируют с инструментами и другими предметами.

В США барьеры изготавливаются согласно текущим требованиям надлежащей производственной практики (CGMP) в соответствии с указаниями the U.S. Food and Drug Administration (USFDA). Для регионов за пределами США см. нормативные документы для медицинских устройств, действующие в стране использования.

ВАЖНО! Для получения рекомендаций по очистке и химической дезинфекции контактных поверхностей и поверхностей касания (в случае нарушения или невозможности применения барьерной защиты) см. *Руководство по дезинфекции оборудования A-dec* (№ по каталогу: 85.0696.10).

Техобслуживание водопроводов

Бутыль для воды автономной системы водоснабжения

Перед первым использованием системы компания A-dec рекомендует выполнить ударную нагрузку на систему циркуляции воды.

В качестве постоянного обслуживания системы A-dec рекомендует использовать трехкомпонентный подход: постоянное использование таблеток для очистки воды A-dec ICX®, регулярный мониторинг системы циркуляции воды и ударную нагрузку.

ВАЖНО! Для получения полной информации о том, как поддерживать надлежащее качество воды в системе, см. инструкции по эксплуатации, поставляемые с таблетками ICX и бутылью для воды автономной системы водоснабжения.

A-dec ICX ..... № по каталогу: 86.0613.00
Автономная система водоснабжения A-dec..... № по каталогу: 86.0609.10
Руководство по техническому обслуживанию системы циркуляции воды ..... № по каталогу: 85.0983.10

Плевательница и слив

Краны и чаша

Профилированные краны и гладкая чаша плевательницы позволяют осуществлять более тщательную очистку. Не забывайте опорожнять и очищать фильтр чаши при каждой очистке плевательницы.

ВНИМАНИЕ! В процессе очистки плевательницы краны снимать не следует. Это поможет предотвратить поломку оборудования и загрязнение воды, поступающей в стакан, в результате воздействия моющих средств.

ВНИМАНИЕ! Не разрешается опорожнять фильтр коллектора твердых частиц или фильтр чаши в плевательницу. Несоблюдение этого требования может привести к засорению слива плевательницы. Утилизируйте биологически опасное содержимое соответствующих емкостей согласно местным нормативам. После выполнения очистки всегда устанавливайте фильтр в чашу плевательницы, чтобы предотвратить засорение слива инородными частицами.

Шланг самотечного слива

В конце каждого рабочего дня необходимо промывать плевательницу для удаления инородных частиц, которые могут скапливаться в гибком шланге слива. Если не осуществлять промывку плевательницы регулярно, инородные частицы могут скопиться, что приведет к ухудшению работы слива. Для промывания плевательницы необходимо выполнять смыв чаши приблизительно в течение 60 секунд.

Запасные части для технического обслуживания

Для замены чаши плевательницы обратитесь к официальному представителю A-dec и закажите их (№ по каталогу: 75.0035.03, упаковка из 5 шт.).

Дезинфекция сборки корпуса клапана отсоса высокой производительности/слюноотсоса

ПРИМЕЧАНИЕ. Вакуумные линии необходимо очищать в конце каждого дня путем откачки через систему моющего средства или моюще-дезинфицирующего средства на водной основе.

При использовании барьерной пленки для защиты основного корпуса отсоса высокой производительности и слюноотсоса меняйте барьерную пленку после каждого пациента. Очищайте и дезинфицируйте эти инструменты в конце каждого дня или после каждого пациента при нарушении целостности барьерной пленки. Если барьерная пленка не используется или если вы проводите стоматологические хирургические операции, очистку и стерилизацию этих инструментов необходимо проводить после каждого пациента.

Дезинфекция

Порядок действий при дезинфекции сборки корпуса клапана отсоса высокой производительности и слюноотсоса без отсоединения от вакуумной системы.

1. Отсоедините наконечник отсоса высокой производительности или слюноотсоса.
2. Продезинфицируйте сборку корпуса клапана дезинфицирующим средством среднего уровня согласно инструкции дезинфицирующего средства; компания A-dec рекомендует фенольное (двойное) дезинфицирующее средство на водной основе.
3. Соблюдайте время воздействия дезинфицирующего средства согласно инструкции производителя.
4. Несколько раз приведите в действие отсос высокой производительности и слюноотсос, проверив, плавно ли они открываются.

Дезинфекция сборки корпуса клапана отсоса высокой производительности/слюноотсоса *(продолжение)*

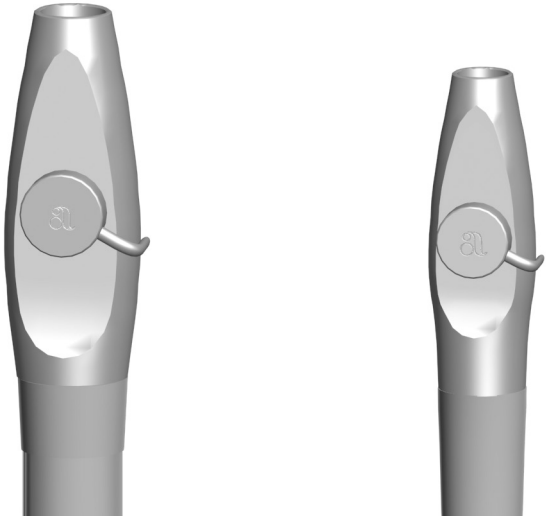

ВНИМАНИЕ! При использовании воздушно-вакуумной системы не пытайтесь извлечь клапан или корпус отсоса высокой производительности. В данной комплектации отсос высокой производительности прочно прикреплен к шлангам и его нельзя отсоединить для стерилизации. Вместо этого для защиты корпуса отсоса высокой производительности используйте барьерную пленку, изготовленную в соответствии с принципами добросовестного производства, разработанными Управлением США по контролю качества пищевых продуктов и лекарственных препаратов (FDA). Меняйте барьерную пленку после каждого использования.

ПРИМЕЧАНИЕ. Корпус клапана A-dec в сборе является жаропрочным и выдерживает стерилизацию. Стерилизация может проводиться на усмотрение пользователя.

Текущее техническое обслуживание и стерилизация

Порядок действий при текущем техническом обслуживании и стерилизации отсоса высокой производительности (HVE) и слюноотсоса после отсоединения от вакуумной установки (частота устанавливается пользователем).

1. Отключите вакуум или откройте регулирующий клапан перед отсоединением отсоса высокой производительности и слюноотсоса.
2. Отсоедините наконечник отсоса высокой производительности или слюноотсоса. Утилизируйте одноразовые вакуумные наконечники.
3. Отсоедините корпус клапана отсоса высокой производительности или слюноотсоса, вытянув его из хвостовой части шланга.
4. Разберите корпус клапана, вытащив регулирующий клапан из корпуса клапана отсоса высокой производительности или слюноотсоса.
5. Внимательно осмотрите уплотнительные кольца. В случае повреждения утилизируйте их.
6. Очистите неповрежденные уплотнительные кольца мягкой щеткой и моющим средством, разрешенным к использованию органами здравоохранения. Уплотнительные кольца можно очистить в месте установки или после извлечения по усмотрению пользователя.
7. Очистите все наружные и внутренние поверхности корпуса клапана и регулирующего клапана моющим средством, разрешенным к использованию органами здравоохранения, и щетками, поставляемыми с изделиями (или аналогичными). Просветы или каналы корпуса клапана необходимо очистить щеткой соответствующей длины и диаметра. Щетка должна быть достаточно длинной, чтобы проходить насквозь через просвет.
8. Тщательно промойте водой.

Дезинфекция корпуса клапана отсоса высокой производительности в сборе/слюноотсоса *(продолжение)*

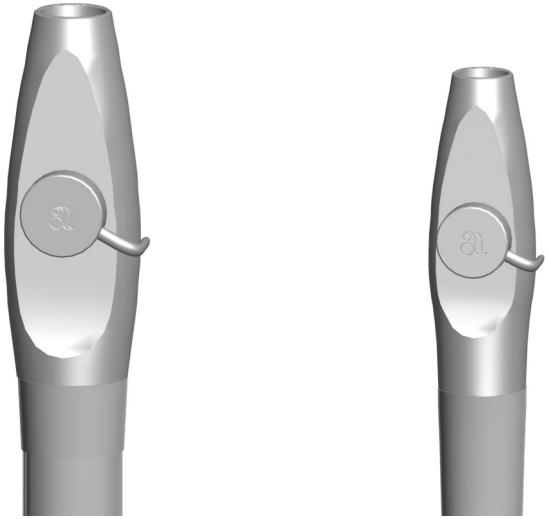

9. Обработайте разобранные компоненты корпуса клапана в мойке-дезинфекторе. При отсутствии мойки-дезинфектора необходимо вручную продезинфицировать компоненты корпуса клапана дезинфицирующим средством, разрешенным к использованию органами здравоохранения.
10. Дайте инструментам полностью высохнуть.
11. Стерилизуйте компоненты корпуса клапана в форвакуумном стерилизаторе в течение 4 минут или в стерилизаторе с гравитационным методом откачки воздуха в течение 6 минут при температуре 132–134 °C (270–273 °F).
12. Перед использованием при необходимости замените уплотнительные кольца, смажьте их силиконовой смазкой A-dec и соберите корпус клапана.

ВНИМАНИЕ! Для уплотнительных колец инструментов следует использовать только силиконовую смазку. Нефтепродукты вызывают необратимое повреждение уплотнительных колец.

13. Установите корпус клапана в хвостовой части шланга.
14. Включите и выключите вакуумный отсос высокой производительности и регулирующие клапаны слюноотсоса несколько раз, проверив, плавно ли они открываются.

Дезинфекция наконечников отсоса высокой производительности/слюноотсоса

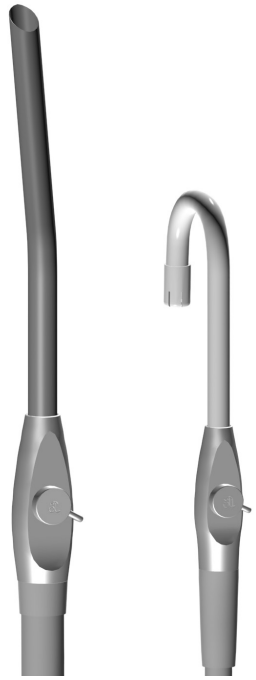

ПРИМЕЧАНИЕ. Выбирайте наконечники, совместимые с отверстиями отсоса высокой производительности и слюноотсоса. Технические характеристики отверстий для наконечников отсоса высокой производительности и слюноотсоса см. на стр. 17.

Одноразовые наконечники

Заменяйте одноразовые наконечники отсоса высокой производительности и слюноотсоса после каждого использования.

ВНИМАНИЕ! Одноразовые наконечники отсоса высокой производительности и слюноотсоса не подлежат стерилизации и повторному использованию.

Стерилизуемые наконечники

Проводите термическую стерилизацию нержавеющих стальных наконечников отсоса высокой производительности после каждого использования. Для очистки и стерилизации нержавеющих стальных наконечников отсоса высокой производительности выполните указанные ниже действия.

1. Отсоедините наконечник отсоса высокой производительности.
2. Очистите и промойте наконечник мягкими моющими средствами и водой. Дайте наконечнику полностью высохнуть.
3. Стерилизуйте наконечник в форвакуумном стерилизаторе в течение 4 минут или в стерилизаторе с гравитационным методом откачки воздуха в течение 6 минут при температуре 132–134 °C (270–273 °F).

Коллектор твердых частиц

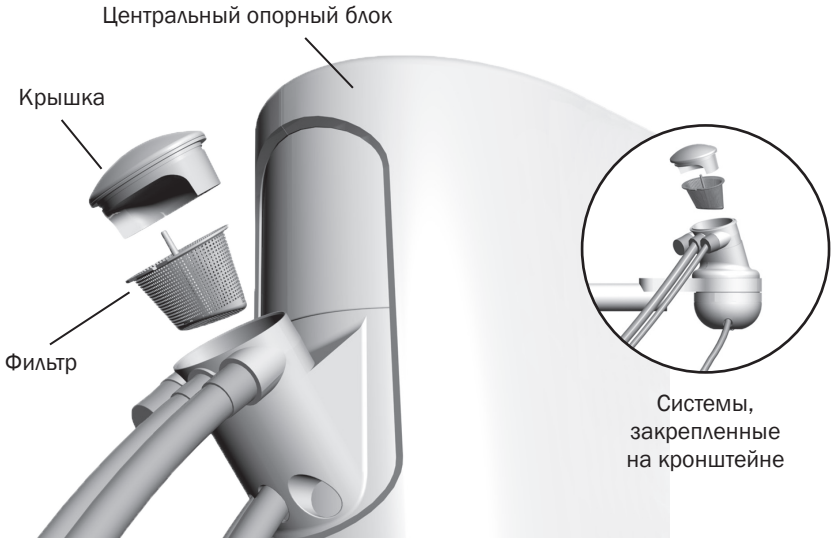

ОПАСНОСТЬ! Возможно присутствие инфицированных отходов. Для предотвращения перекрестного загрязнения следуйте протоколу дезинфекции.

Коллектор позволяет предотвратить попадание твердых частиц в центральную вакуумную систему. Для того чтобы обеспечить надлежащее всасывание из центральной вакуумной системы и поддерживать стерильность лечебного кабинета, заменяйте фильтры коллектора твердых частиц не реже двух раз в неделю.

ПОДСКАЗКА. Для замены фильтров коллектора твердых частиц обратитесь к местному официальному дилеру A-dec и см. инструкции Pinnacle (№ по каталогу: 5512) или A-dec (№ по каталогу: 11.1284.01).

Чтобы осуществить замену фильтра коллектора твердых частиц, выполните указанные далее действия.

1. Выключите вакуумную систему или откройте регулирующий клапан отсоса высокой производительности.
2. Снимите крышку и фильтр коллектора твердых частиц.
3. Утилизируйте фильтр в соответствии с местными нормами.

ВНИМАНИЕ! Не опорожняйте фильтр в плевательницу. Несоблюдение этого требования может привести к засорению слива.

4. Осмотрите уплотнительное кольцо крышки коллектора; замените уплотнительное кольцо, если необходимо; смажьте силиконовой смазкой A-dec, если необходимо.
5. Вставьте новый фильтр в коллектор и установите крышку на место.

Коммуникации и запорные клапаны

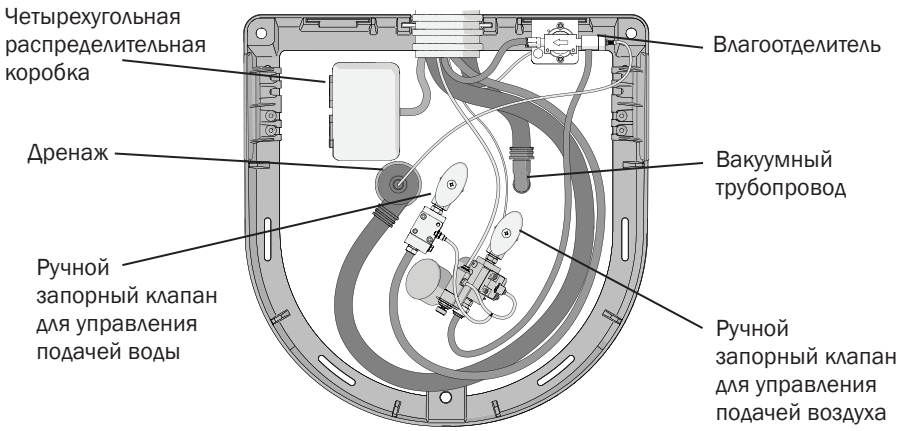

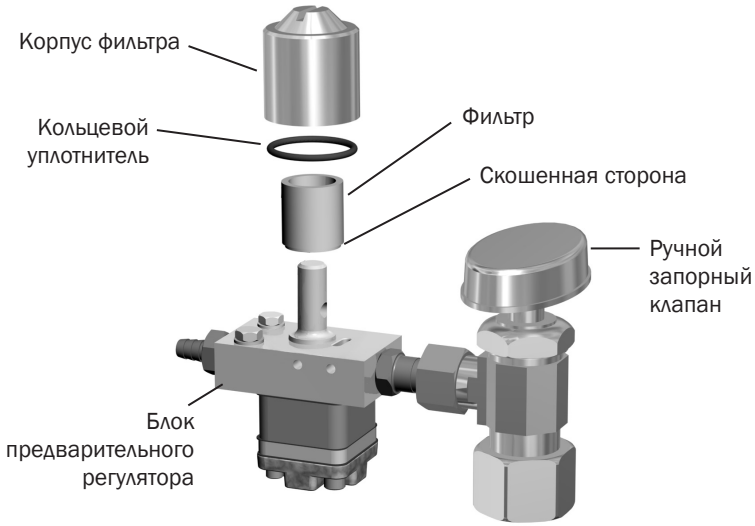

ВНИМАНИЕ! Чтобы обеспечить функционирование системы должным образом, устанавливайте фильтр скошенной стороной к трубопроводу.

Коммуникации закрепленных на кресле рабочих мест врача A-dec располагаются в фигурной напольной коробке под креслом. Для получения доступа к ним снимите крышку напольной коробки.

ВНИМАНИЕ! Снимая или надевая крышки, следите за тем, чтобы не повредить проводку или шланги. Установив крышки на место, убедитесь, что они надежно закреплены.

Ручные запорные клапаны управляют подачей воды и воздуха в систему. Во избежание утечек во время обычного использования полностью открывайте эти клапаны (повернув их против часовой стрелки). Из клапанов воздух и вода проходят через изолированные фильтры и затем попадают в предварительные регуляторы. Заменяйте эти фильтры, если они забиты и препятствуют потоку воды или воздуха.

Проверка водяного фильтра на наличие засора

1. Включите главный тумблер.
2. Наблюдая за плевательницей, нажмите кнопку смыва чаши. Если при смыве чаши поток воды замедляется или останавливается, замените водный фильтр.

Замена фильтра

1. Выключите главный тумблер и закройте запорный клапан (поверните по часовой стрелке).
2. Стравите воздух и спустите воду из системы, нажимая кнопки пистолета до тех пор, пока воздух и вода не перестанут поступать.
3. Используя стандартную отвертку, извлеките корпус фильтра из блока предварительного водного регулятора, затем извлеките фильтр.
4. Замените фильтр, если он засорен или обесцвечен. Установите фильтр скошенной стороной к трубопроводу.
5. Откройте запорные клапаны, включите главный тумблер и выполните смыв чаши для удаления воздуха из водного трубопровода.

Технические характеристики

Минимальные эксплуатационные требования относительно работы с воздухом, водой и вакуумом

Воздух: 71 ст. л/мин (2,5 ст. куб. фута/мин) при 550–860 кПа (80–125 psi) минимум

Вода: 5,7 л/мин (1,5 галлона/мин) при 410 ± 140 кПа (60 ± 20 psi) минимум

Вакуум:

влажный: 255 ст. л/мин (9 ст. куб. футов/мин) при 34 ± 7 кПа (10 ± 2 дюйма рт. ст.) минимум

сухой: 340 ст. л/мин (12 ст. куб. футов/мин) при 16 ± 3,5 кПа (4,5 ± 1 дюйм рт. ст.) минимум

Отверстия наконечников отсоса высокой производительности и слюноотсоса

Стандартный отсос высокой производительности:	11 мм
Отсос высокой производительности (HVE) большого диаметра:	15 мм
Слюноотсос:	6 мм

ВАЖНО! Информацию об электротехнических требованиях, определении символов и прочих нормативных требованиях см. в документе *Нормативная информация, технические характеристики и гарантия* (№ по каталогу: 86.0221.10), который доступен в разделе «Библиотека документов» на веб-сайте www.a-dec.com.

ПРИМЕЧАНИЕ Технические характеристики могут быть изменены без предварительного уведомления. Требования могут отличаться в зависимости от страны использования. Для получения подробной информации обратитесь к официальному дилеру компании A-dec.

Гарантия

Информация о гарантии приводится в документе *Нормативная информация, технические характеристики и гарантия* (№ по каталогу: 86.0221.10), который доступен в разделе «Библиотека документов» на веб-сайте www.a-dec.com.

Центральные офисы компании A-dec
2601 Crestview Drive
Newberg, OR 97132
США
Тел.: 1.800.547.1883 на территории США/Канады
Тел.: 1.503.538.7478 за пределами США/Канады
Факс: 1.503.538.0276
www.a-dec.com

Представительство компании A-dec в Австралии
Unit 8
5-9 Ricketty Street
Mascot, NSW 2020
Австралия
Тел.: 1.800.225.010 на территории Австралии
Тел.: +61 (0)2 8332 4000 за пределами Австралии

Представительство компании A-dec в Китае
A-dec (Hangzhou) Dental Equipment Co., Ltd.
528 Shunfeng Road
Qianjiang Economic Development Zone
Hangzhou 311106, Zheijiang, China (Китай)
Тел.: 400-600-5434 на территории Китая
Тел.: +86-571-89026088 за пределами Китая

Представительство компании A-dec в Соединенном Королевстве
Уполномоченный представитель ЕС
Austin House, 11 Liberty Way
Nuneaton, Warwickshire CV11 6RZ
Англия
Тел.: 0800 ADECUK (233285) на территории Соединенного Королевства
Тел.: +44 (0) 24 7635 0901 за пределами Соединенного Королевства

CE
0843

86.0308.10 Rev E
© A-dec Inc., 2017.
Все права защищены.
IFUcov4