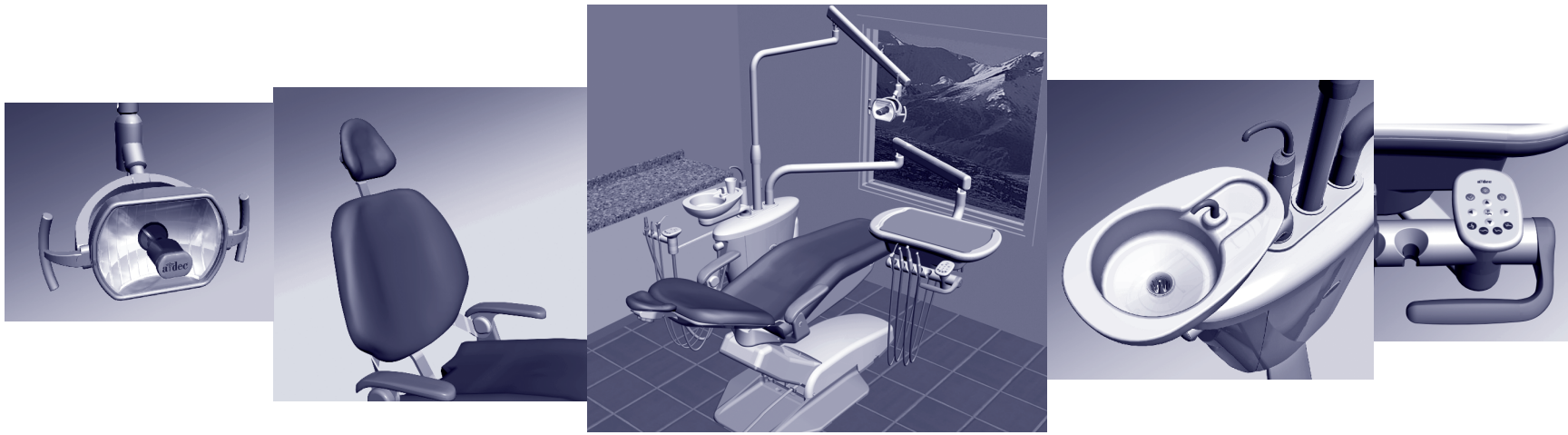

Инструкция по эксплуатации

A-dec 200™

Стоматологическое кресло, рабочее место
и вспомогательные системы, плевательница,
стоматологический светильник

a-dec®
reliablecreativesolutions™

Авторское право

© 2011 A-dec Inc. Все права защищены.

Компания A-dec Inc. не дает никаких гарантий любого вида в отношении содержания данного документа, включая (но не ограничиваясь только этим) подразумеваемые гарантии товарного состояния и применимости для конкретных целей. Компания A-dec Inc. снимает с себя ответственность за любые ошибки, содержащиеся в настоящем документе, а также за любые косвенные или иные убытки, связанные с предоставлением, выполнением или применением данного материала. Информация, содержащаяся в данном документе, может быть изменена без предварительного уведомления. При обнаружении любых проблем с документацией, пожалуйста, сообщайте нам о них в письменном виде. Компания A-dec Inc. не гарантирует отсутствие ошибок в данном документе.

Ни один из фрагментов данного документа не может быть скопирован, воспроизведен, изменен или передан в любой форме или любым способом, электронным или механическим, в том числе с помощью фотокопирования, записи либо посредством какой-либо системы хранения и поиска информации, без предварительного письменного разрешения компании A-dec Inc.

Данный документ предназначен для использования вместе с оборудованием.

Торговые марки и дополнительные права на интеллектуальную собственность

Эмблема A-dec, а также названия A-dec, A-dec 500, A-dec 300, Cascade, Cascade Master Series, Century Plus, Continental, Decade, ICX, ICV, Performer, Preference, Preference Collection, Preference ICC и Radius являются торговыми марками, зарегистрированными в Бюро по патентам и торговым маркам США (U.S. Patent and Trademark Office). Названия A-dec 200, Preference Slimline и reliablecreativesolutions также являются торговыми марками компании A-dec Inc.

Некоторые символы сенсорной панели являются собственностью компании A-dec Inc. Любое использование этих символов (полностью или частично) без письменного разрешения A-dec Inc. строго запрещено.

Предполагаемое применение

Данное оборудование/система предназначены для диагностического и терапевтического лечения стоматологических заболеваний лицензированными медицинскими специалистами.

Замечания и отзывы

Если у вас имеются отзывы или замечания по поводу данного документа, обращайтесь к нам по адресу:

A-dec Inc.
Technical Communications Department
2601 Crestview Drive
Newberg, OR 97132 USA

Тел.: 1.800.547.1883 на территории США/Канады
Тел.: 1.503.538.7478 за пределами США/Канады

Адрес эл. почты: techcomm@a-dec.com
Веб-сайт: www.a-dec.com

Нормативная информация

Согласно требованиям агентства вместе со стоматологическим оборудованием A-dec предоставляется документ *Нормативная информация и технические характеристики*. Эту информацию можно получить на веб-сайте www.a-dec.com.

Обслуживание продукта

Для получения информации по обслуживанию обратитесь к местному официальному дилеру компании A-dec. Адреса и телефоны местных дилеров вы найдете на веб-сайте www.a-dec.com.

КАРТА СОДЕРЖАНИЯ

НАЧАЛО РАБОТЫ
2

20

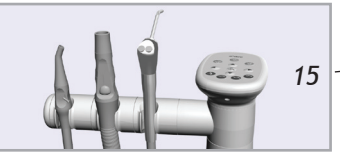
15

6

8

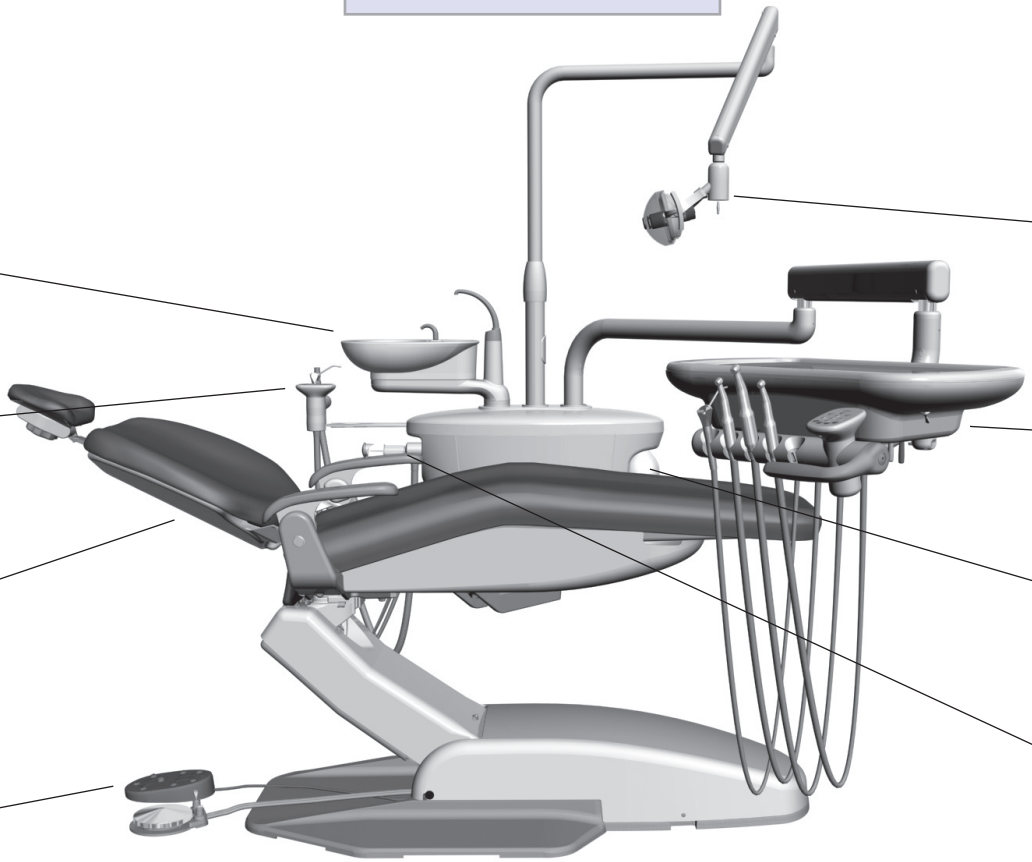

23

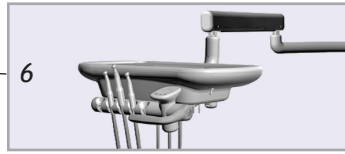
6

15

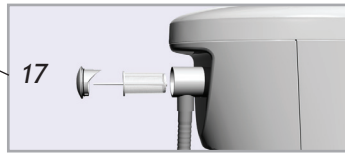
17

ТЕХНИЧЕСКИЕ ХАРАКТЕРИСТИКИ/ ГАРАНТИЯ
28, 29

НАЧАЛО РАБОТЫ

Включите систему.

Проверьте бутылку для воды и при необходимости наполните ее.

(Дополнительные указания по автономной системе водоснабжения см. на стр. 16 и 17.)

Таблетки для очистки водопровода A-dec ICX®

Поверните ручку против часовой стрелки, чтобы разблокировать фиксатор гибкого манипулятора и отрегулировать высоту. Поверните ручку по часовой стрелке, чтобы зафиксировать положение.

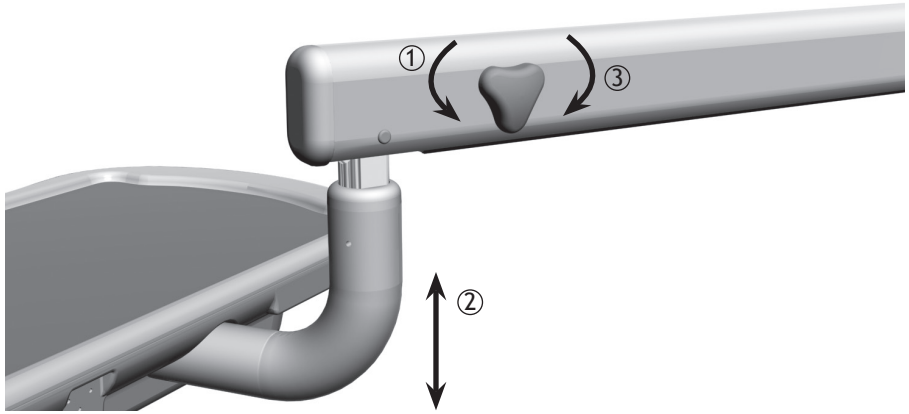

Поднимите для активации наконечника. Чтобы включить или выключить подачу воды, используйте тумблер педали управления. Чтобы начать работу, нажмите ногой на диск.

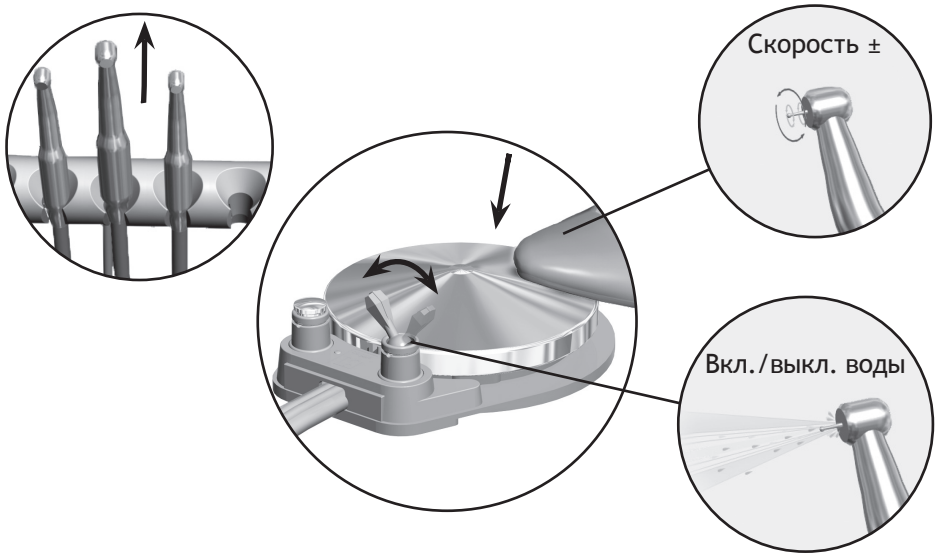

Для изменения положения кресла используйте кнопки ручного управления положением или программируемые кнопки положения кресла. *Полные указания по программированию см. на стр. 8.*

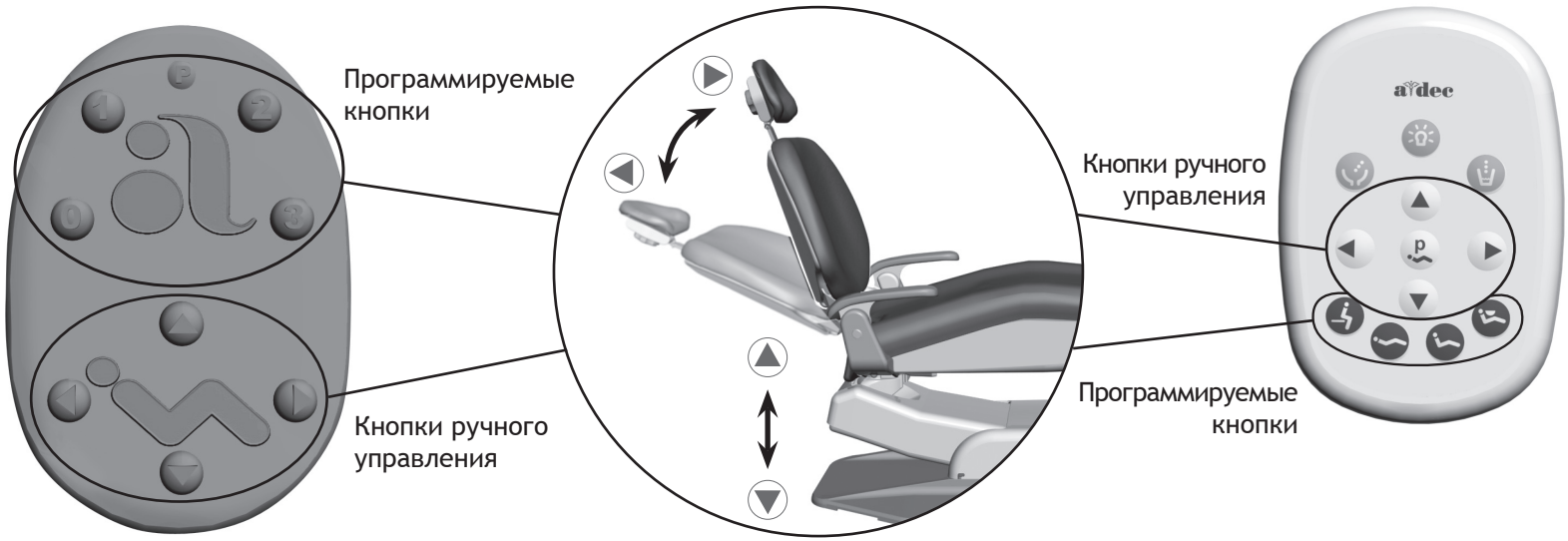

Используйте сенсорную панель для активации функций стоматологического светильника и плевательницы. *Полные указания по программированию см. на стр. 20* и *23*.

Измените положение тумблерного выключателя стоматологического светильника или нажмите кнопку стоматологического светильника на сенсорной панели, чтобы включить свет высокой или низкой степени яркости*.

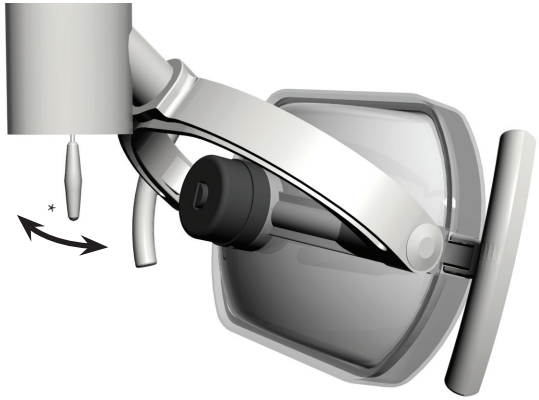

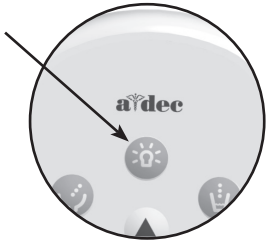

Сенсорная панель

* *Данный выключатель не изменяет интенсивность света на креслах, оснащенных сенсорной панелью. Для получения дополнительной информации см. стр. 23.*

Чтобы вставить или снять наконечник, нажмите на фиксатор замка наконечника пистолета. Для подачи воздушно-водяной аэрозольной смеси нажмите обе кнопки одновременно.

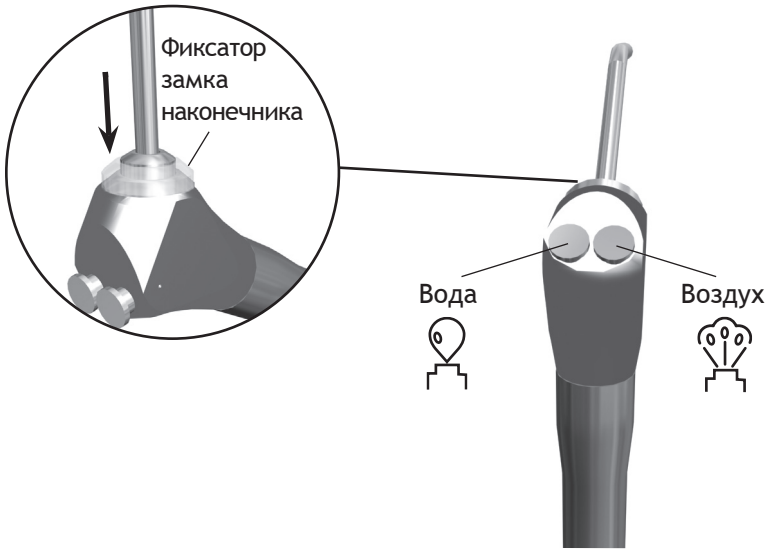

Управляйте функциями наполнения стакана и смыва чаши с помощью кнопок управления на стойке плевательницы.

Для активации аспирационных инструментов извлеките их из держателя и откройте клапан.

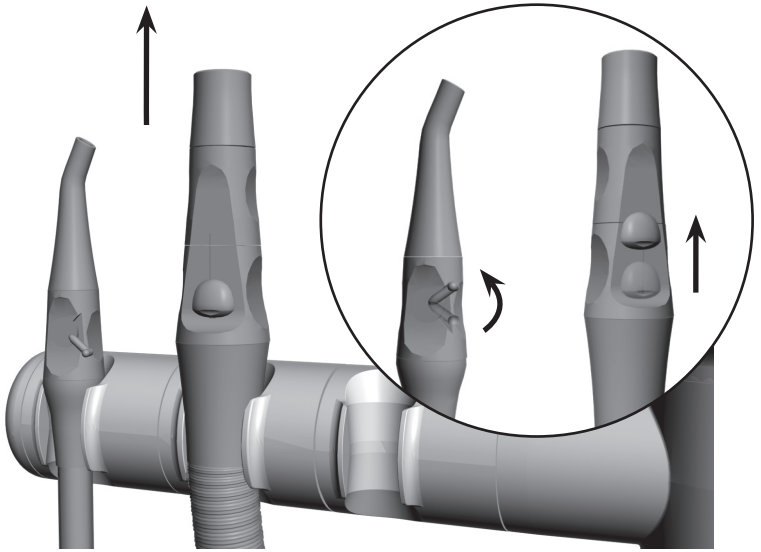

СПРАВОЧНЫЙ РАЗДЕЛ A-DEC 200

Кресло и рабочее место 6
Инструменты ассистента..... 15
Плевательница 20
Стоматологический светильник 23
Технические характеристики 28
Гарантия..... 29

СТОМАТОЛОГИЧЕСКОЕ КРЕСЛО И РАБОЧЕЕ МЕСТО

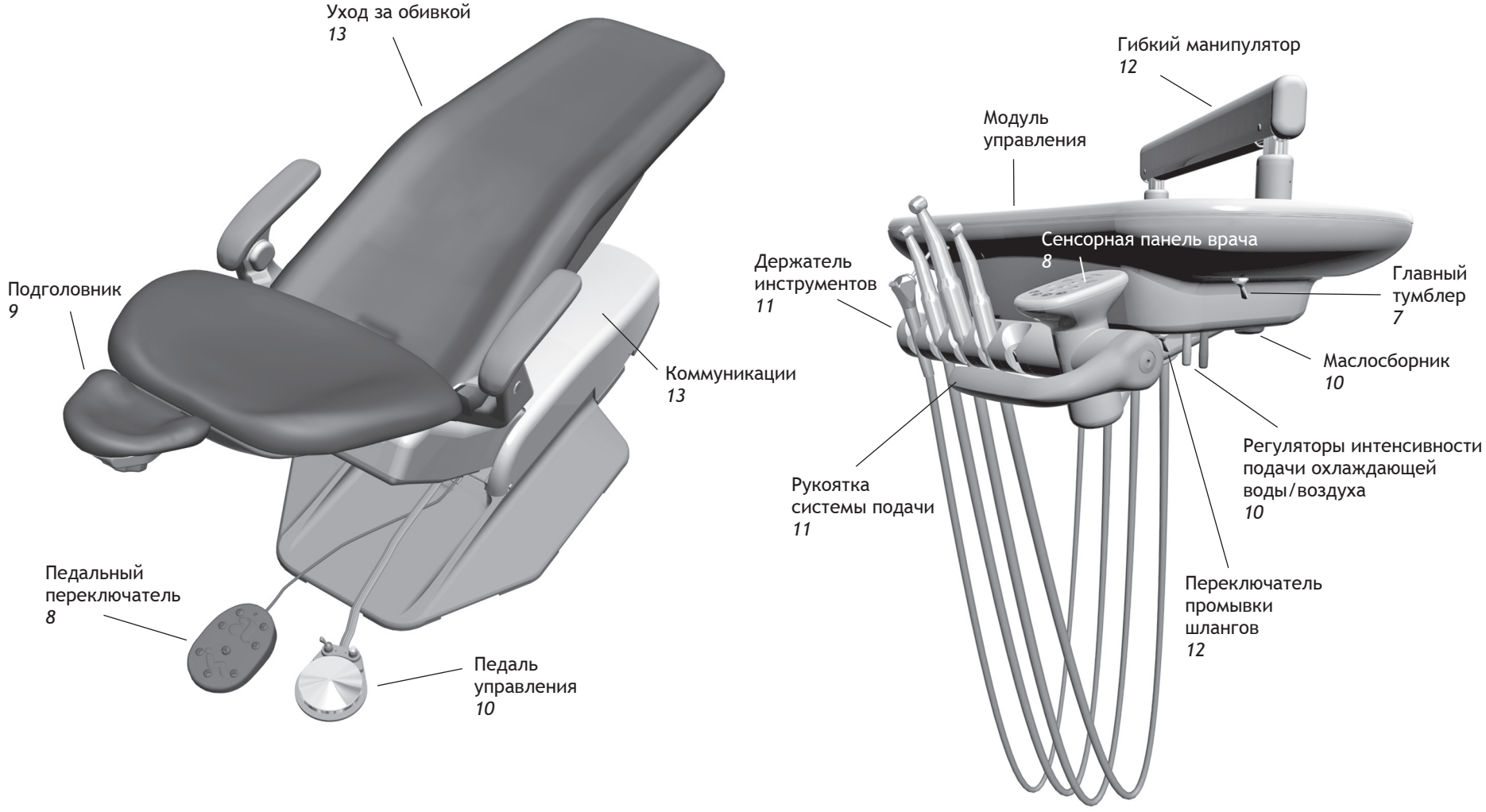

Состояние электропитания и системы

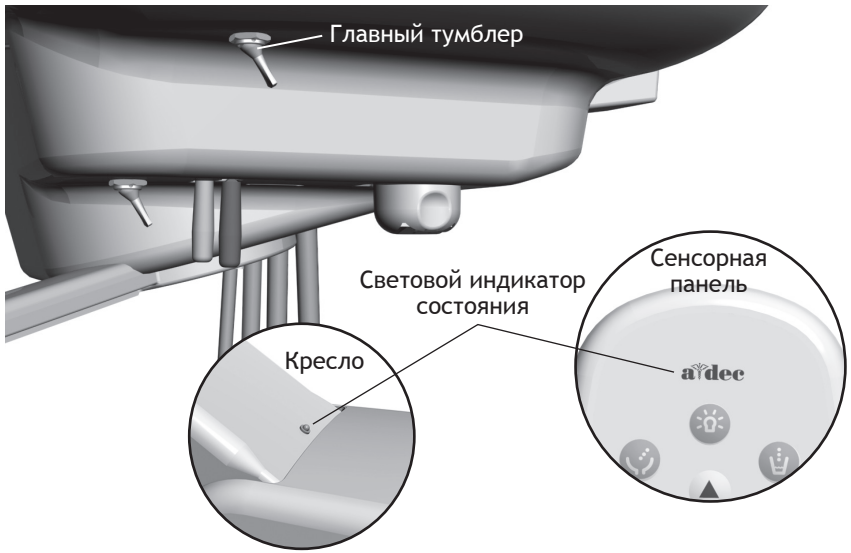

Управление электропитанием кресла и системы обеспечивается с помощью главного тумблера на системе подачи. Для экономии электроэнергии отключайте электропитание в конце рабочего дня и во время длительных периодов простоя. Перед проведением техобслуживания следует обязательно отключить питание.

Когда загорается логотип A-dec на сенсорной панели или световой индикатор состояния на рычаге подъема кресла, это значит, что система включена и готова к использованию. Если световой индикатор состояния мигает, значит сработал предельный выключатель. Для получения дополнительной информации см. ниже раздел *Предельные выключатели предохранительных упоров*.

Средства безопасности

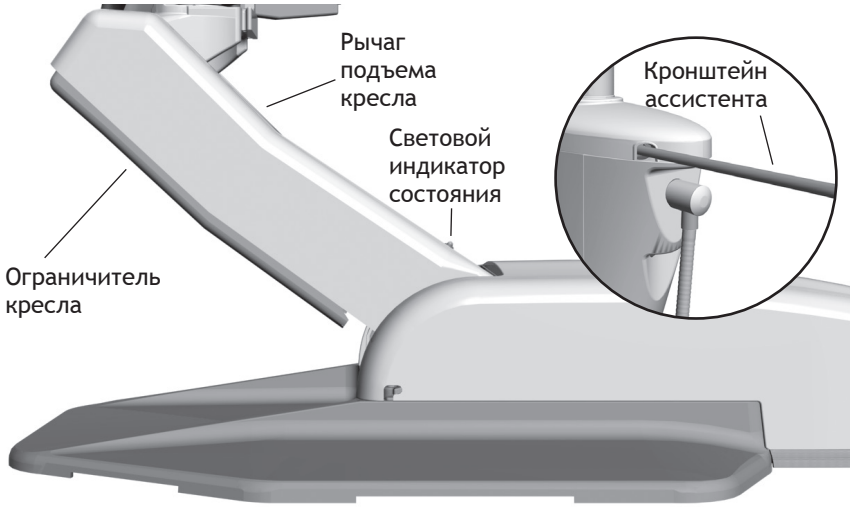

Предельные выключатели

Если под рычаг подъема кресла или кронштейн ассистента попадет какой-либо предмет, предельный выключатель остановит опускание кресла. Нажатие на ограничитель кресла или подъем кронштейна ассистента активирует эти предельные выключатели. Чтобы возобновить работу, нажмите кнопку «Сесть/Встать» на педальном переключателе или сенсорной панели и поднимите кресло. Затем удалите предмет.

Дополнительная блокировка кресла

Дополнительный механизм блокировки останавливает работу стоматологического кресла при извлечении наконечника из держателя и нажатии на педаль управления. В этом случае световой индикатор состояния кресла начинает быстро мигать. Для возобновления нормальной работы кресла уберите ногу с диска педали управления.

Программируемые положения кресла

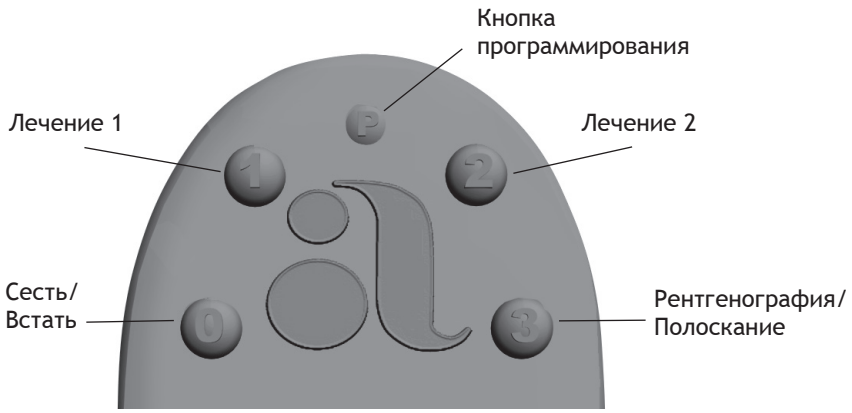

Педальный переключатель

Сенсорная панель

ПРИМЕЧАНИЕ. Во время использования предустановленных положений кресла соблюдайте стандартные меры предосторожности работы с пациентами.

Управление креслом осуществляется вручную или с помощью запрограммированных кнопок педального переключателя или дополнительной сенсорной панели. Для получения информации о ручном управлении см. стр. 3. Программируемые кнопки различаются в зависимости от того, что вы используете для управления креслом.

Педальный переключатель/ Сенсорная панель	Описание и действие
0 /	**Сесть/Встать.** Перемещает кресло в положение «Сесть/Встать» для пациента. В системах с сенсорной панелью врача также отключает стоматологический светильник.
1 /	**Лечение 1.** Опускает основание и спинку кресла. В системах с сенсорной панелью врача также включает стоматологический светильник.
2 /	**Лечение 2.** Опускает основание кресла и поднимает спинку кресла. В системах с сенсорной панелью врача также включает стоматологический светильник.
3 /	**Рентгенография/Полоскание.** Перемещает кресло либо в положение для проведения рентгенографии или полоскания. Нажмите еще раз для перемещения кресла в предыдущее положение. В системах с сенсорной панелью врача также отключает стоматологический светильник или перемещает спинку в заданное положение.

Предустановленные кнопки изменения положения кресла

Для задания и сохранения предустановленных положений кресла используйте кнопку программирования P или . Программирование предустановленных положений кресла «Сесть/Встать», «Лечение 1» и «Лечение 2» осуществляется следующим образом.

1. С помощью устройств ручного управления переведите кресло в требуемое положение.
2. Нажмите и отпустите кнопку P или . Однократный звуковой сигнал подтвердит переход в режим программирования.
3. В течение четырех секунд нажмите кнопку положения кресла, которую вы хотите перепрограммировать (например, нажмите 1 или). Система подтвердит, что новые установки занесены в память, посредством трех звуковых сигналов.

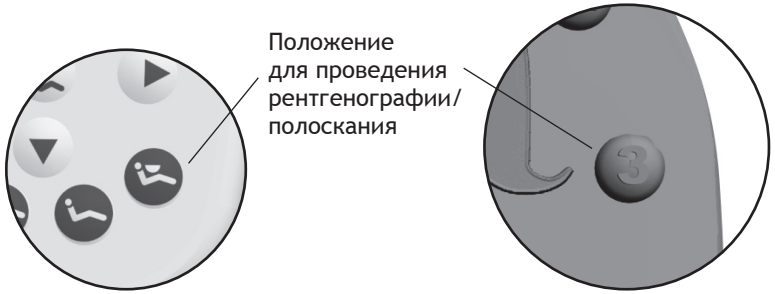

Сенсорная панель

Педальный переключатель

Положение кресла для проведения рентгенографии/полоскания

Предустановленная кнопка положения для проведения рентгенографии/полоскания перемещает кресло и пациента в вертикальное положение для проведения рентгенографии или для доступа к плевательнице. Если вы хотите заменить данную функцию на дополнительное программируемое положение кресла, обратитесь к своему официальному дилеру компании A-dec.

Двухшарнирный подголовник

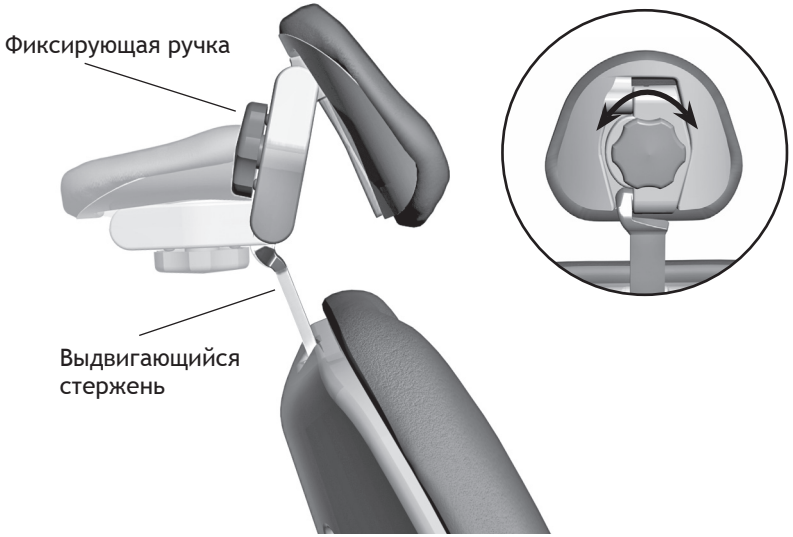

Фиксирующая ручка позволяет закреплять подголовник во всем диапазоне положений. Освободите подголовник, повернув фиксирующую ручку против часовой стрелки. Затем установите подголовник в требуемое положение. Заблокируйте подголовник в требуемом положении, повернув ручку по часовой стрелке. Для регулировки по высоте можно поднять или опустить подголовник и выдвигающийся стержень.

ПРЕДУПРЕЖДЕНИЕ. Когда выдвигающийся стержень достигнет максимальной рекомендуемой рабочей высоты, на нем со стороны пациента будет видна предупреждающая метка. Не следует использовать подголовник, если видна предупреждающая метка.

Регулировка охлаждающей воды/воздуха

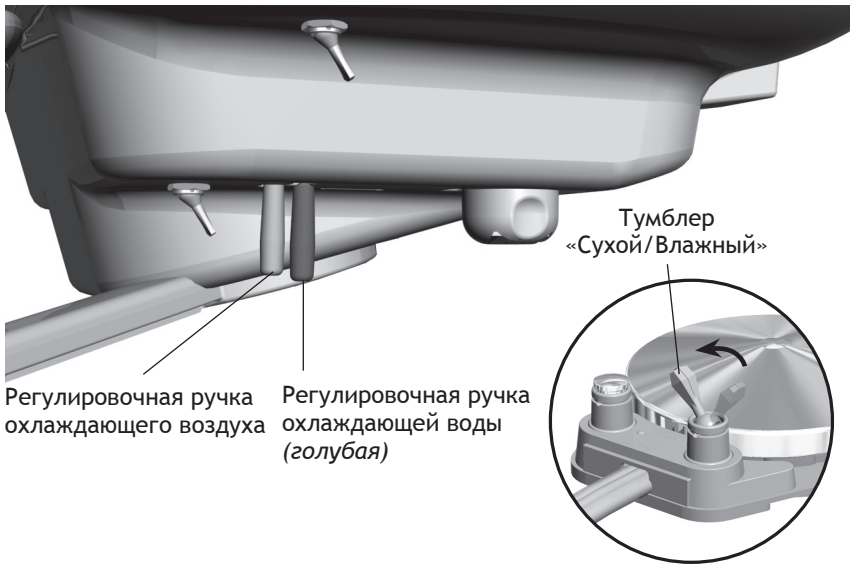

Для регулировки подачи охлаждающей воды и воздуха в наконечники используйте две регулировочные ручки. Голубая ручка регулирует подачу охлаждающей воды во все наконечники. Другая ручка регулирует подачу охлаждающего воздуха во все наконечники.

1. Извлеките наконечник из держателя.
2. Чтобы включить охлаждающую воду, измените положение тумблера «Сухой/Влажный» на педали управления.
3. Нажмите на диск педали управления, чтобы начать охлаждение наконечника.
4. Для регулировки подачи охлаждающей воды и воздуха поворачивайте регулировочные ручки по часовой стрелке, чтобы уменьшить подачу, и против часовой стрелки, чтобы увеличить подачу.

ПРИМЕЧАНИЕ. Регулировочные ручки охлаждающего воздуха и воды не предназначены для полного прекращения подачи.

Маслосборник

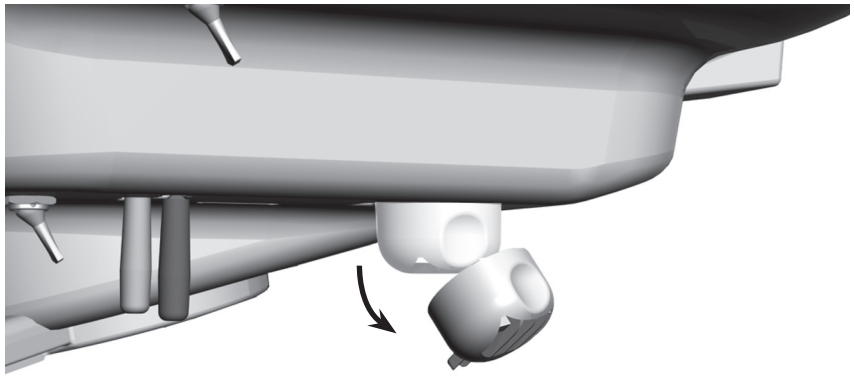

При обычном режиме работы маслосборник системы подачи следует обслуживать один раз в неделю, при более интенсивном режиме работы – чаще. Для проведения обслуживания:

1. Отщелкните крышку маслосборника, расположенную под модулем управления, и выбросьте старую марлю.

ВНИМАНИЕ. Не удаляйте прокладку из пеноматериала, расположенную внутри крышки маслосборника.

2. Сложите вчетверо новый марлевый тампон (51 x 51 мм) и поместите его внутрь крышки.
3. Защелкните крышку маслосборника.

Регулировка держателя инструментов

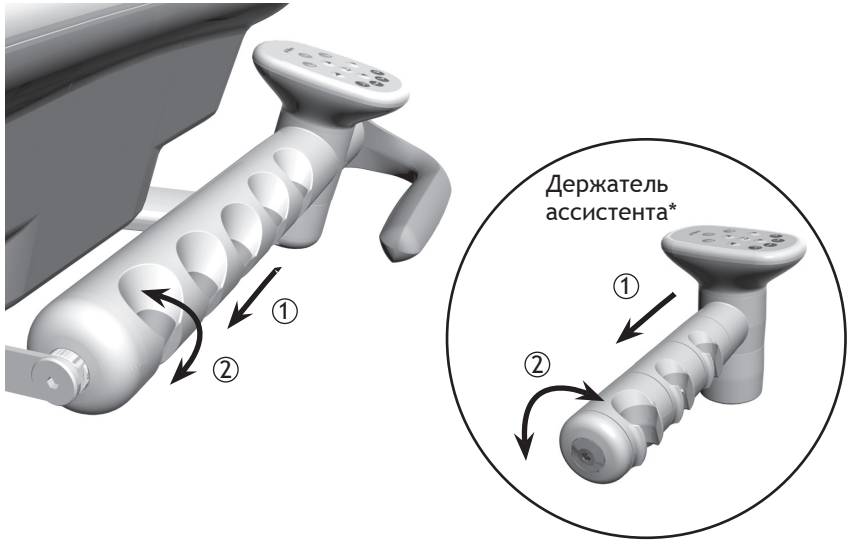

Держатели инструментов вращаются независимо, позволяя выбирать желаемое положение для каждого наконечника. Слегка оттяните держатель от соседнего, поверните в требуемое положение и отпустите.

ВНИМАНИЕ. Перекручивание держателя без оттягивания его от соседнего держателя приведет к повреждению механизма.

* *Если блок инструментов ассистента имеет функцию автоматической подачи воздуха, держатель поворачивается как полный комплект.*

Регулировка рукоятки системы подачи

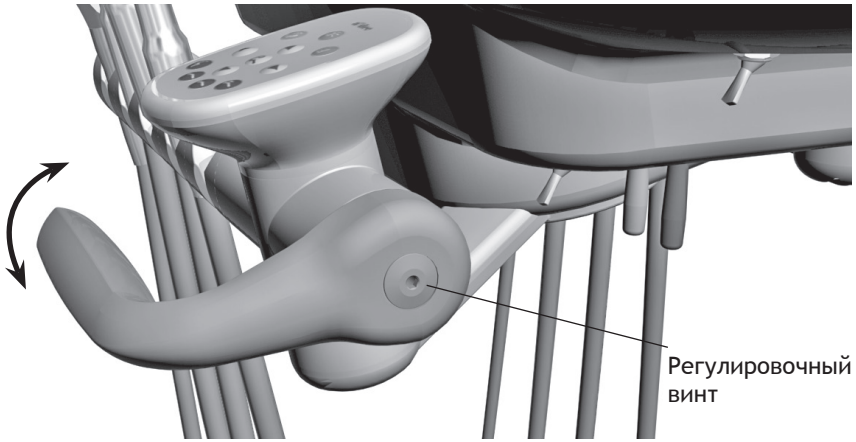

Используйте шестигранный ключ на 5/32 дюйма для регулирования положения рукоятки. Поверните регулировочный винт против часовой стрелки, чтобы ослабить рукоятку, отрегулируйте ее положение, а затем затяните винт, чтобы закрепить рукоятку.

ВНИМАНИЕ. Убедитесь, что рукоятка находится заподлицо с держателем, прежде чем затягивать регулировочный винт.

Регулировка затяжки

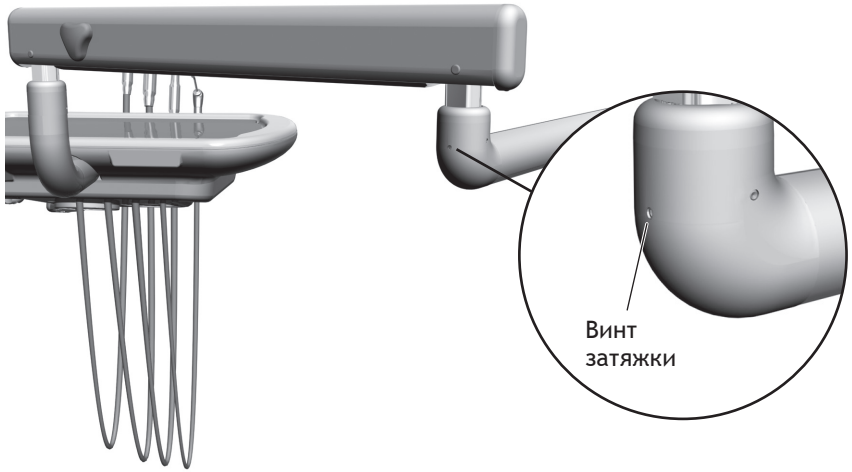

Поворот гибкого манипулятора

В случае если модуль управления отклоняется влево или вправо на гибком манипуляторе, отрегулируйте винт затяжки с помощью шестигранного ключа на 3/32 дюйма. Поверните винт по часовой стрелке, чтобы увеличить затяжку, или против часовой стрелки, чтобы уменьшить затяжку.

Рекомендации по очистке и обеззараживанию

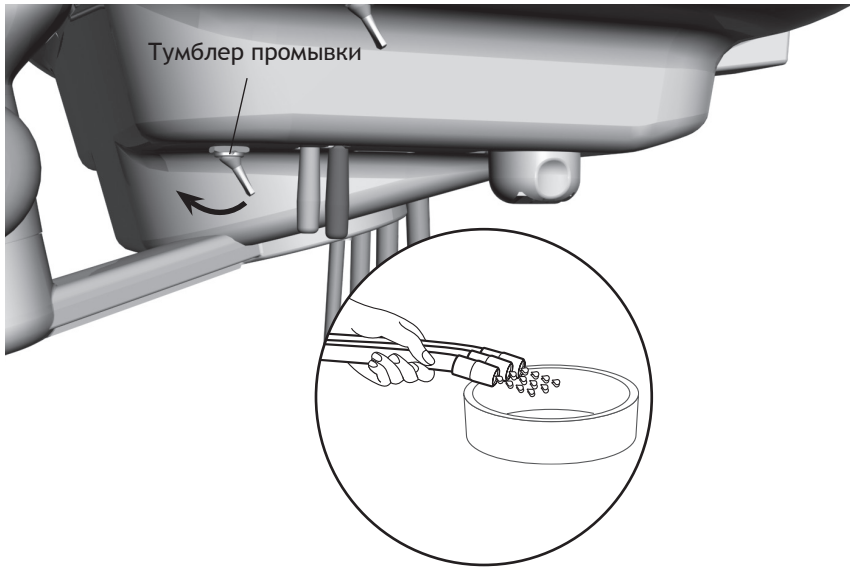

Очистка и уход за шлангами наконечников

Используйте систему промывки шлангов наконечников, чтобы прогнать по шлангам больший объем воды за меньшее время, чем при использовании педали управления. Для промывки шлангов после каждого пациента:

1. Отсоедините наконечники.
2. Соберите вместе шланги наконечников, используемые для охлаждающей воды, и расположите их над раковиной, чашей плевательницы или тазом.
3. Найдите тумблер промывки под модулем управления (рядом с регулировочными ключами охлаждающего воздуха/воды).
4. Нажмите на тумблер в сторону держателя наконечников и удерживайте его в течение 20–30 секунд.

БИОЛОГИЧЕСКАЯ ОПАСНОСТЬ. Все линии подачи воздуха и воды следует прочищать в течение 20–30 секунд каждый раз между приемами пациентов. Это уменьшает риск перекрестного загрязнения в результате возможного всасывания биологических материалов.

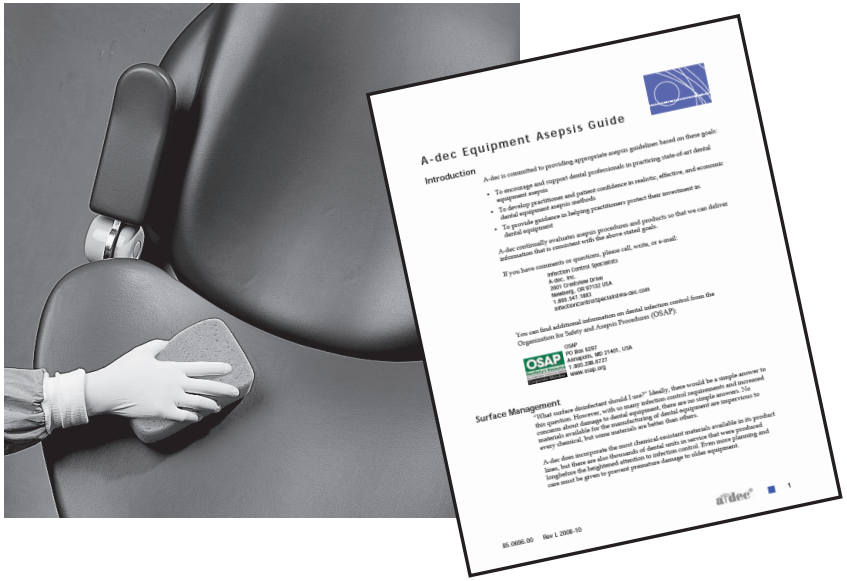

Контактные поверхности и поверхности переноса

Контактные поверхности — это области, с которыми во время стоматологических процедур соприкасаются руки и которые, таким образом, становятся местами потенциального перекрестного загрязнения.

Поверхности переноса — это поверхности, загрязняемые в результате контакта с инструментами и другими предметами.

Компания A-dec рекомендует применение барьерной защиты для всех контактных поверхностей и поверхностей переноса Барьерная защита должна использоваться в соответствии с надлежащей производственной практикой. За конкретными рекомендациями в отношении барьерной защиты для вашего региона следует обращаться в соответствующие национальные контрольно-надзорные органы. Защитный пластик должен удаляться и выбрасываться после лечения каждого пациента.

Для получения рекомендаций по надлежащей очистке и химической дезинфекции контактных поверхностей и поверхностей переноса (к которым барьерная защита не применима, или в случае ее нарушения) следует обращаться к *Руководству по обеззараживанию оборудования A-dec* (№ по каталогу 85.0696.10), входящему в комплект поставки вашего оборудования.

Дополнительное периодическое техническое обслуживание системы

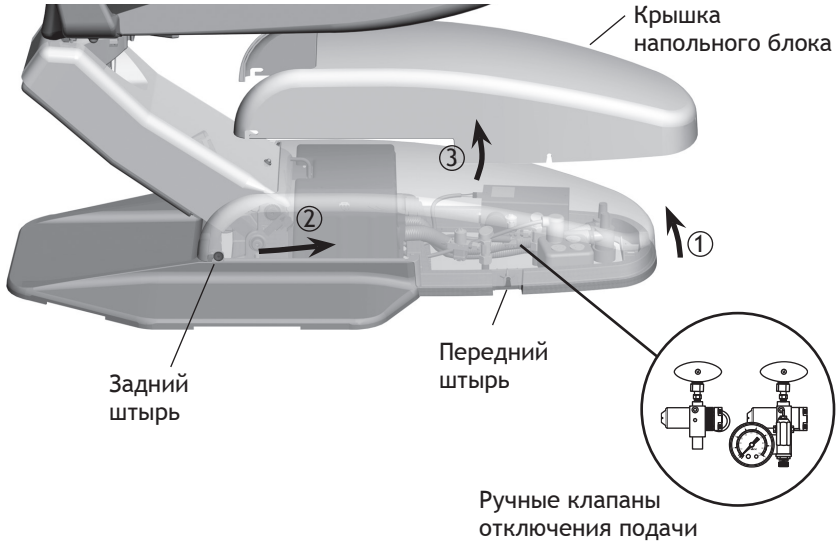

Коммуникации и клапаны отключения подачи

Коммуникации для вашей системы располагаются под напольным блоком кресла. Для получения доступа к коммуникациям потяните крышку напольного блока вверх у передних штырей (1), затем вперед (2) и вверх (3), чтобы сдвинуть крышку с задних штырей.

Ручные клапаны отключения подачи управляют подачей воздуха и воды в систему. Для предотвращения утечек данные клапаны должны всегда оставаться полностью открытыми (повернутыми против часовой стрелки), кроме случаев проведения технического обслуживания системы.

Перед поступлением в регуляторы воздух и вода проходят через отдельные фильтры. Заменяйте эти фильтры, если они засоряются и начинают ограничивать подачу.

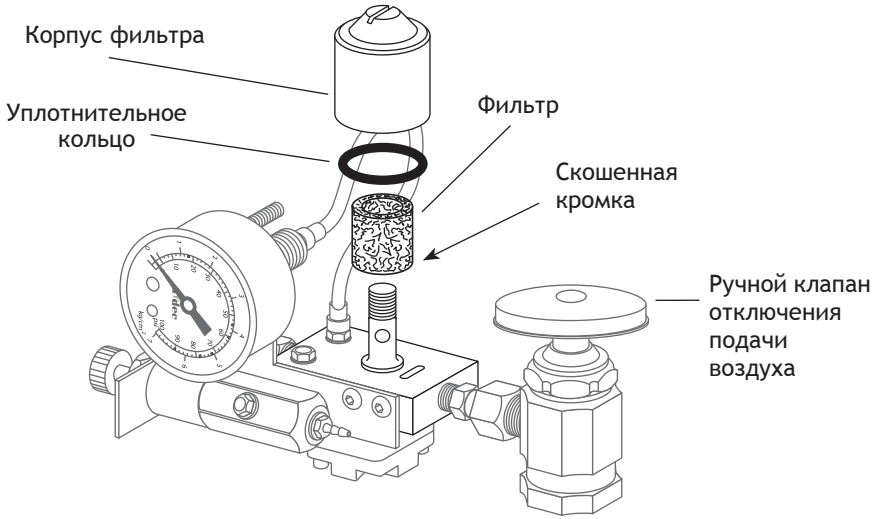

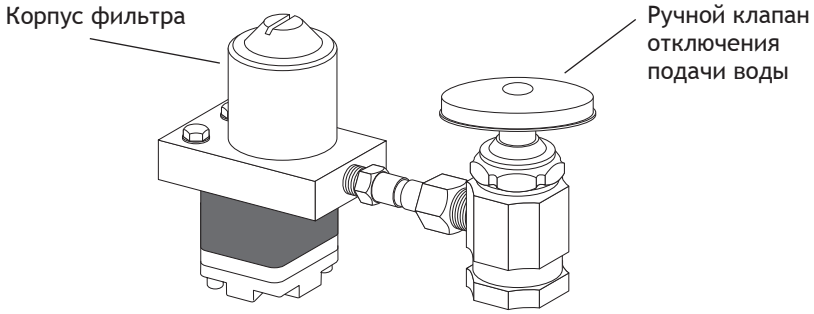

Проверка воздушного или водного фильтра на засорение.

1. Включите главный тумблер.
2. Следя за показаниями воздушного манометра, нажмите кнопку подачи воздуха пистолета. Если давление воздуха в системе падает более чем на 103 кПа, замените воздушный фильтр.
3. Следя за плевательницей, нажмите кнопку смыва чаши. При падении давления промывочной воды для чаши или прекращении подачи воды замените водный фильтр.

Осмотр и замена фильтра.

1. Выключите главный тумблер и закройте клапаны отключения подачи (поверните их по часовой стрелке).
2. Стравите давление воздуха и воды в системе, нажимая кнопки пистолета до прекращения подачи воздуха и воды.
3. С помощью обычной отвертки снимите корпус фильтра с узла предварительного регулятора давления воздуха или воды и извлеките фильтр.
4. Замените фильтр, если он загрязнен или обесцвечен. Фильтр следует устанавливать скошенной кромкой к коллектору.

ВНИМАНИЕ. Для обеспечения надлежащей работы системы подачи фильтр следует устанавливать скошенной кромкой к коллектору.

ИНСТРУМЕНТЫ АССИСТЕНТА И ЦЕНТРАЛЬНЫЙ ОПОРНЫЙ БЛОК

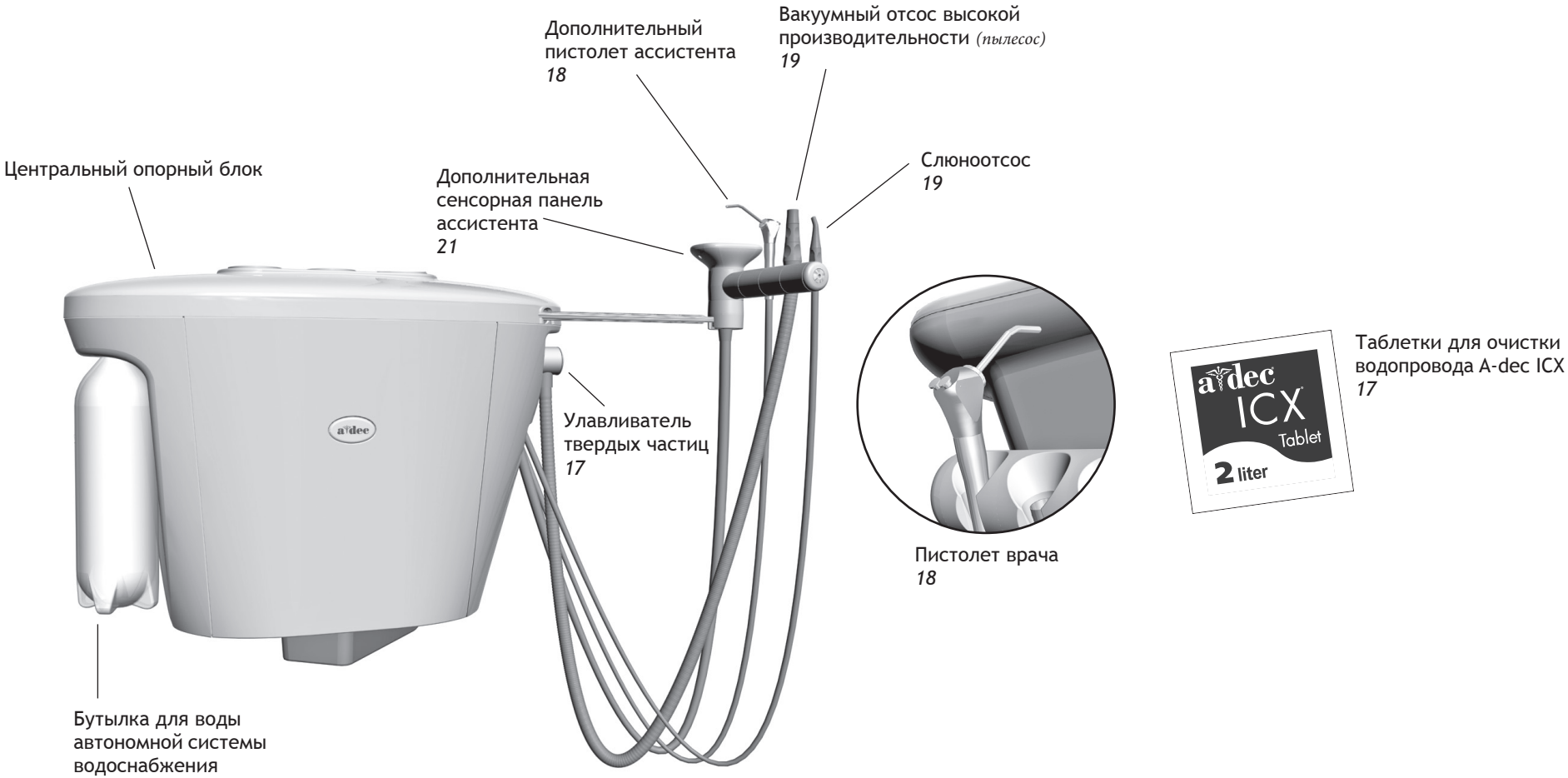

Автономная система водоснабжения

ПРЕДУПРЕЖДЕНИЕ. Используйте только бутылки для воды автономной системы водоснабжения A-dec. Не используйте другие бутылки, в том числе бутылки для напитков из стекла или пластика. Не используйте поврежденные бутылки. Они могут представлять собой серьезную угрозу безопасности в случае их разрушения под давлением. Пластиковые бутылки для воды A-dec не пригодны для тепловой стерилизации. При попытке проведения такой стерилизации существует вероятность повреждения бутылки и стерилизатора.

ВНИМАНИЕ. Будьте осторожны при использовании автономной системы водоснабжения с принадлежностями, требующими непрерывной подачи воды (например, скейлеров), так как они могут быть повреждены без постоянного источника воды. В автономной системе водоснабжения A-dec не следует использовать солевые растворы, растворы для полоскания рта или любые химические растворы, не указанные в данном руководстве. Это может повредить элементы системы и стать причиной выхода из строя вашей стоматологической установки.

Автономная система водоснабжения осуществляет подачу воды в наконечники, пистолеты и стакан плевательницы. Бутылка для воды емкостью 2 литра, закрепленная на центральном опорном блоке, позволяет легко контролировать качество воды, используемой в установке. Чтобы снять бутылку, поверните ее против часовой стрелки.

Как выбрать воду для лечения

Независимо от выбранного вами источника воды, для поддержания хорошего качества воды в вашей системе необходимо соблюдать последовательные процедуры техобслуживания водопровода. Необходимо выполнять операции по техобслуживанию водопровода, описанные в данном руководстве. Невыполнение каких-либо из предписанных операций может привести к тому, что вода в стоматологической установке будет содержать бактерии в количестве, превышающем рекомендованные нормы. Для получения дополнительной информации см. стр. 17.

Выбор подходящей воды для использования в автономной системе водоснабжения A-dec зависит от качества воды в муниципальном водопроводе. Важно выбрать источник, который будет постоянно обеспечивать вас водой хорошего качества.

Водопроводная вода

Если вы уверены в качестве воды, поступающей из вашего муниципального водопровода, вы можете рассмотреть возможность использования в вашей автономной системе водоснабжения водопроводной воды.

Дистиллированная вода

Если вы сомневаетесь в качестве воды, поступающей из вашего муниципального водопровода, мы рекомендуем использовать дистиллированную воду либо из промышленного источника, либо из настольного дистиллятора. При использовании и техническому обслуживанию данного устройства. Если вы не будете соблюдать надлежащие процедуры техобслуживания, это может привести к загрязнению.

Процедуры техобслуживания водопровода

Рекомендация компании A-dec по техобслуживанию водопроводов основана на постоянном использовании таблетки для очистки воды A-dec ICX в сочетании с периодическим контролем и очисткой водопровода с помощью Sterilex® Ultra.

Подробное описание процедур приводится в инструкциях, входящих в комплект поставки указанных продуктов.

Улавливатель твердых частиц

Для обеспечения надлежащего всасывания из центральной вакуумной системы и стерильности лечебного кабинета утилизируйте и заменяйте фильтр улавливателя твердых частиц не реже двух раз в неделю. Замена фильтра.

1. Выключите вакуумную систему.
2. Снимите крышку улавливателя твердых частиц.
3. Извлеките фильтр улавливателя твердых частиц.
4. Утилизируйте фильтр в соответствии с местными нормами.

ВНИМАНИЕ. Не опорожняйте фильтр в плевательницу. Несоблюдение этого требования может привести к засорению слива.

5. Вставьте новый фильтр в улавливатель и установите крышку на место.

Очистка и стерилизация наконечника пистолета

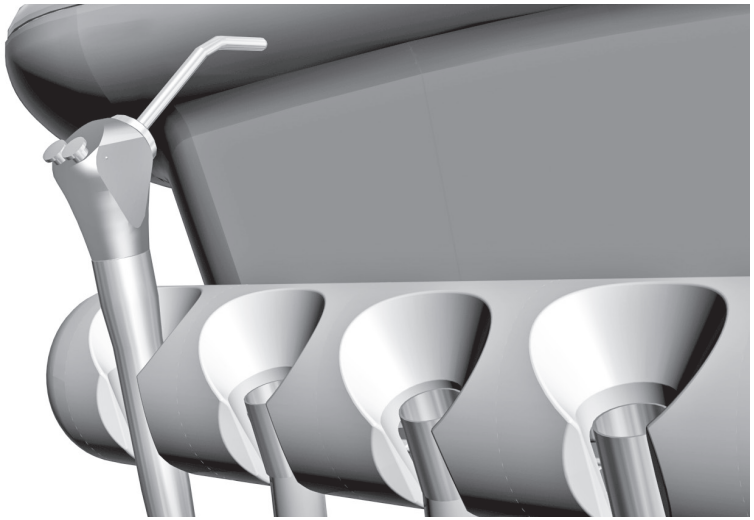

ВНИМАНИЕ. Не пытайтесь снять корпус пистолета. Пистолет неразъемно прикреплен к шлангу, и его невозможно снять для стерилизации. Вместо этого для очистки пистолета выполните процедуру дезинфекции и закройте его защитной пленкой, произведенной в соответствии с надлежащей производственной практикой. Заменяйте барьерную пленку после каждого использования.

ВНИМАНИЕ. Одноразовые наконечники пистолета не подлежат стерилизации и не должны использоваться повторно.

Все наконечники пистолета являются важными элементами и должны подвергаться тепловой стерилизации или утилизироваться после каждого использования.

Предварительная очистка

Всегда предварительно очищайте наконечники пистолета перед стерилизацией.

1. Извлеките наконечник из пистолета
2. Погрузите наконечник в дезинфицирующий раствор и держите до готовности для проведения ультразвуковой очистки.
3. Проведите ультразвуковую очистку наконечника. Следуйте инструкции производителя, входящей в комплект поставки устройства ультразвуковой очистки.
4. Перед стерилизацией удалите с наконечника все чистящие средства.

Стерилизация

Выполните следующие действия для стерилизации наконечников пистолета.

1. Сполосните наконечники пистолета в чистой воде.
2. Промойте их изопропиловым спиртом или эквивалентным стерильным дезинфицирующим раствором.
3. Подвергните их тепловой стерилизации в паровом автоклаве в течение не менее 4 минут при постоянной температуре 134°C (273°F).

Обеззараживание вакуумного отсоса высокой производительности (пылесоса) и слюноотсоса

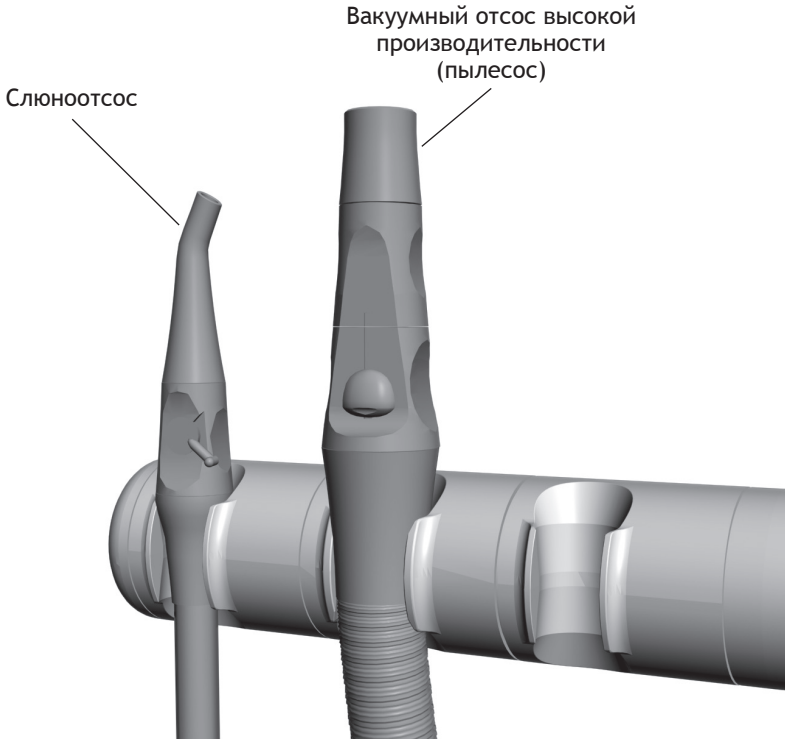

При использовании защитной пленки для защиты основного корпуса вакуумного отсоса высокой производительности (пылесоса) и слюноотсоса очищайте и стерилизуйте эти инструменты еженедельно или чаще, если необходимо. Если вы не используете защитную пленку или выполняете стоматологическую операцию, очищайте и стерилизуйте эти инструменты после каждого пациента.

ВНИМАНИЕ. Одноразовые насадки вакуумного отсоса высокой производительности (пылесоса) и слюноотсоса не подлежат стерилизации и не должны использоваться повторно.

Для очистки и стерилизации вакуумного отсоса высокой производительности (пылесоса) и слюноотсоса:

1. Выключите вакуумную систему.
2. Отсоедините насадок вакуумного отсоса высокой производительности (пылесоса) или слюноотсоса.
3. Отсоедините корпус клапана вакуумного отсоса высокой производительности (пылесоса) или слюноотсоса, стянув его со шланга за концевой разъем.
4. Очистите и промойте корпус клапана мягким моющим средством, водой и щеткой.
5. Дайте инструментам полностью высохнуть.
6. Подвергните инструменты тепловой стерилизации в паровом автоклаве в течение не менее 6 минут при постоянной температуре 134°C (273°F).
7. Нанесите тонкий слой смазки на основе нефтепродуктов на красное уплотнительное кольцо.

ВНИМАНИЕ. На красные уплотнительные кольца следует наносить только смазку на основе нефтепродуктов. Силиконовые смазки могут повредить материал.

8. Установите корпус клапана обратно на концевой разъем шланга.
9. Убедитесь, что вакуумный отсос высокой производительности (пылесос) и слюноотсос работают и поворачиваются плавно.

ПЛЕВАТЕЛЬНИЦА

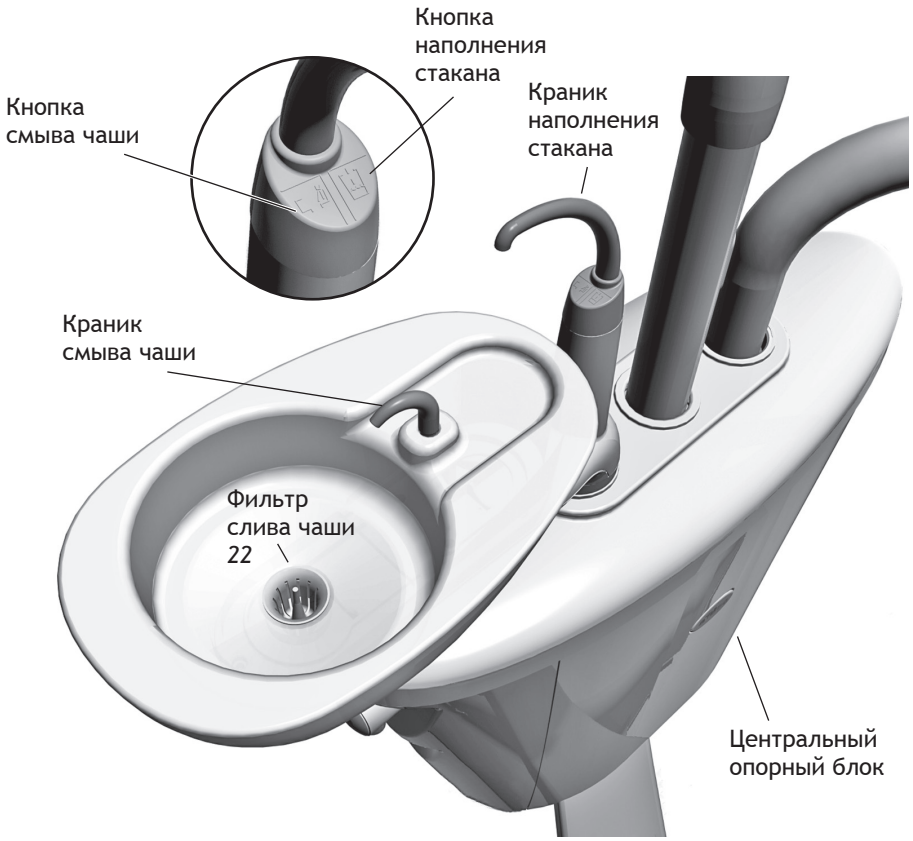

Функции наполнения стакана и смыва чаши плевательницы зависят от конкретной конфигурации.

Типовая плевательница

Нажмите и удерживайте кнопку наполнения стакана на плевательнице до поступления требуемого объема воды. Отпустите кнопку, чтобы прекратить подачу воды.

Нажмите кнопку смыва чаши на плевательнице один раз для 15-секундного смыва. Для продолжительного смыва следует удерживать кнопку нажатой. Если вы отпустите кнопку, вода продолжит течь еще 15 секунд.

Плевательница с сенсорной панелью врача

Если в состав вашей системы включена сенсорная панель врача, вы можете использовать кнопки на сенсорной панели или плевательнице для запуска и программирования функций смыва чаши и наполнения стакана.

Кнопка	Описание и действие
	Кнопка наполнения стакана. • Нажмите и отпустите кнопку наполнения стакана для запуска операции с заданным временем выполнения. В соответствии с заводской предустановкой наполнение происходит за 2,5 секунды. • Для перехода в ручной режим работы нажмите и удерживайте кнопку наполнения стакана.
	Кнопка смыва чаши. • Нажмите кнопку смыва чаши для запуска операции с заданным временем выполнения. В соответствии с заводской предустановкой смыв осуществляется в течение 30 секунд. • Для перехода в ручной режим работы нажмите и удерживайте кнопку смыва чаши.

Программирование

(только системы с сенсорной панелью врача)

СОВЕТ. Нажмите кнопку дважды в течение менее чем двух секунд для перехода в режим непрерывной работы. Для выхода из режима непрерывного смыва чаши нажмите кнопку один раз.

Программирование функций наполнения стакана или смыва чаши с заданным временем выполнения.

1. Нажмите кнопку на сенсорной панели или одновременно нажмите и удерживайте кнопки наполнения стакана и смыва чаши на плевательнице. Отпустите их после звукового сигнала.
2. Нажмите и удерживайте кнопку наполнения стакана или смыва чаши в течение требуемого времени.
3. Отпустите кнопку. Вы услышите три звуковых сигнала, подтверждающих изменение программы.

Регулировка уровня расхода воды для смыва чаши

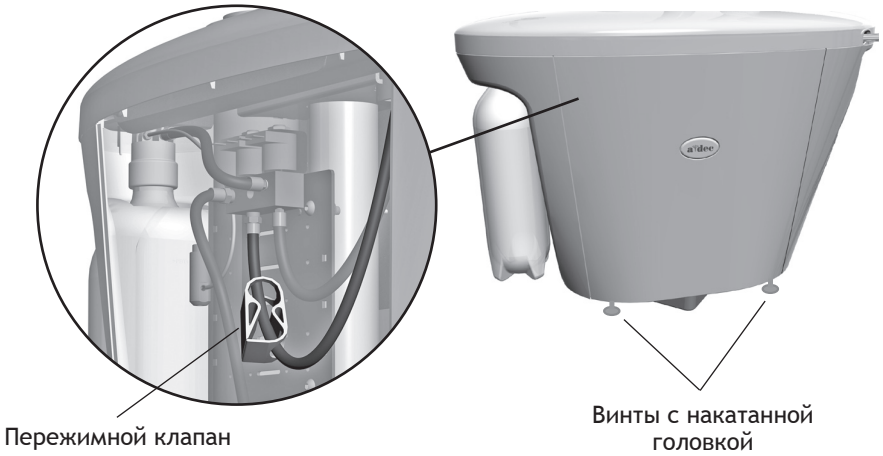

Регулировка уровня расхода воды для смыва чаши плевательницы осуществляется внутри центрального опорного блока. Регулировка:

1. Ослабьте два винта с накатанной головкой в нижней части центрального опорного блока и осторожно снимите крышку.
2. Включив смыв чаши плевательницы, подтяните или ослабьте пережимной клапан для регулировки расхода.
3. Для достижения наилучшего смывающего эффекта отрегулируйте расход воды, поворачивая краник смыва чаши.

Очистка и техобслуживание

Чаша плевательницы

Профилированные краники и гладкий корпус плевательницы позволяют осуществлять очистку более тщательно. Не забывайте опорожнять и чистить фильтр слива чаши каждый раз при очистке плевательницы.

ВНИМАНИЕ. В процессе очистки плевательницы краники снимать не следует. Это поможет предотвратить возможную поломку оборудования и загрязнение воды, поступающей в стакан, в результате воздействия моющих средств.

ВНИМАНИЕ. Не следует опорожнять фильтр улавливателя твердых частиц или фильтр слива чаши в плевательницу. Несоблюдение этого требования может привести к засорению слива плевательницы. После очистки обязательно установите фильтр в слив чаши плевательницы, чтобы предотвратить засорение слива инородными частицами.

Очистка самотечного слива

В конце каждого рабочего дня промывайте плевательницу для удаления инородных частиц из гибкого шланга слива. Если плевательницу не промывать регулярно, инородные частицы могут скопиться в таком количестве, которое ухудшит работу слива. Чтобы промыть плевательницу, выполняйте смыв чаши в течение приблизительно 60 секунд.

Запасные части для техобслуживания

Запасные фильтры слива чаши плевательницы можно заказать, используя № по каталогу 75.0032.02.

Фильтр слива чаши

СТОМАТОЛОГИЧЕСКИЙ СВЕТИЛЬНИК

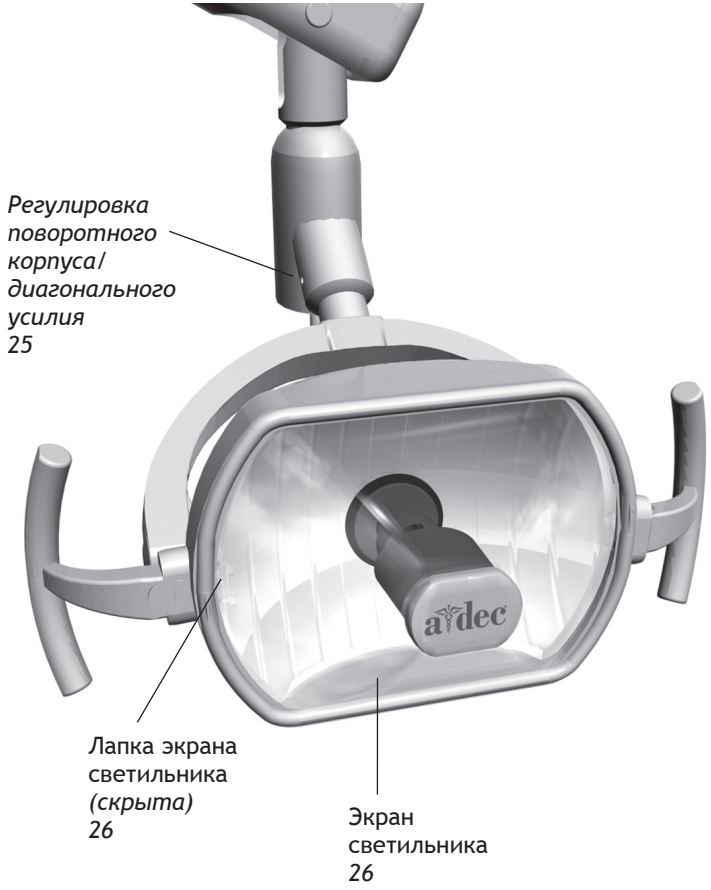

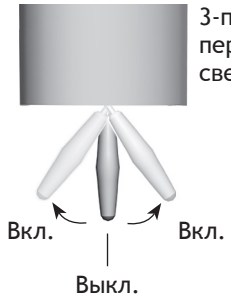

Стоматологическим светильником A-dec 200 можно управлять с помощью ручного 3-позиционного переключателя или дополнительной сенсорной панели. Стоматологический светильник всегда выключен, если ручной переключатель находится в центральном положении. Чтобы включить светильник с сенсорной панели, нажмите и отпустите кнопку стоматологического светильника. Чтобы выключить светильник, нажмите и удерживайте кнопку светильника.

Стоматологический светильник имеет два режима освещенности: высокая и комбинированная (низкая). Для выбора режима освещенности в системах без сенсорной панели переведите 3-позиционный переключатель в соответствующую сторону от центра. Для выбора режима освещенности на сенсорной панели нажмите кнопку светильника. Когда светильник работает в режиме комбинированной освещенности, светодиодный индикатор на сенсорной панели мигает.

Автоматическое включение/выключение

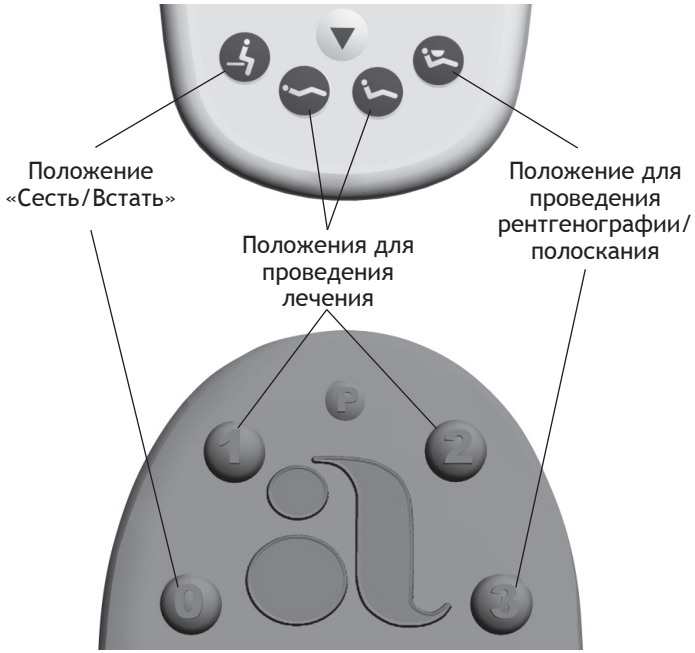

Дополнительная функция автоматического включения/выключения включает светильник, когда спинка кресла достигает положения для проведения лечения. Нажмите кнопку или , и стоматологический светильник выключится.

Чтобы отключить функцию автоматического включения/выключения, нажмите и удерживайте кнопки и одновременно в течение трех секунд. Однократный звуковой сигнал послужит подтверждением отключения функции автоматического включения/выключения стоматологического светильника.

Чтобы активировать функцию автоматического включения/выключения, нажмите и удерживайте кнопки и одновременно в течение трех секунд. Трехкратный звуковой сигнал послужит подтверждением активации функции автоматического включения/выключения.

Расположение автоматического выключателя

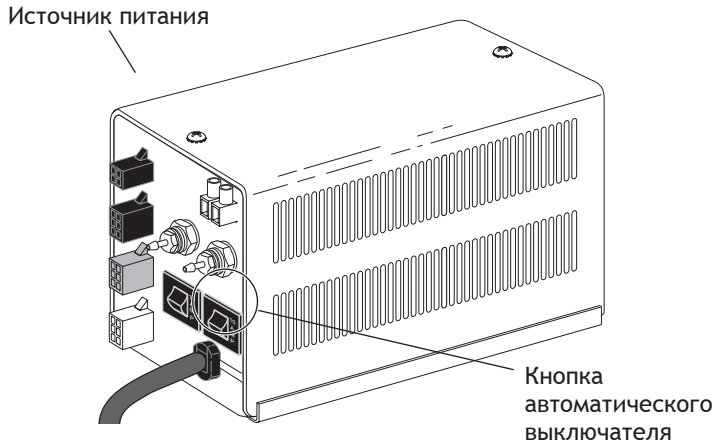

Автоматический выключатель размыкает электрические цепи при нарушении нормального режима работы. В случае срабатывания автоматического выключателя переведите его в исходное положение, нажав на кнопку автоматического выключателя на источнике питания. Источник питания расположен в блоке коммуникаций под крышкой напольного блока.

Регулировка поворота

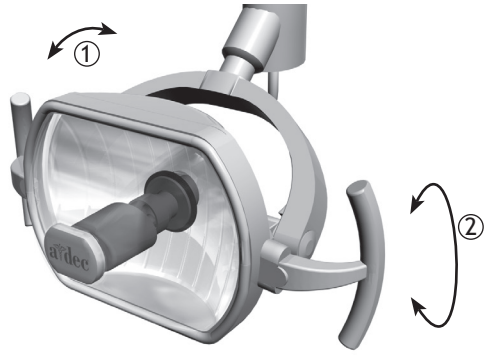

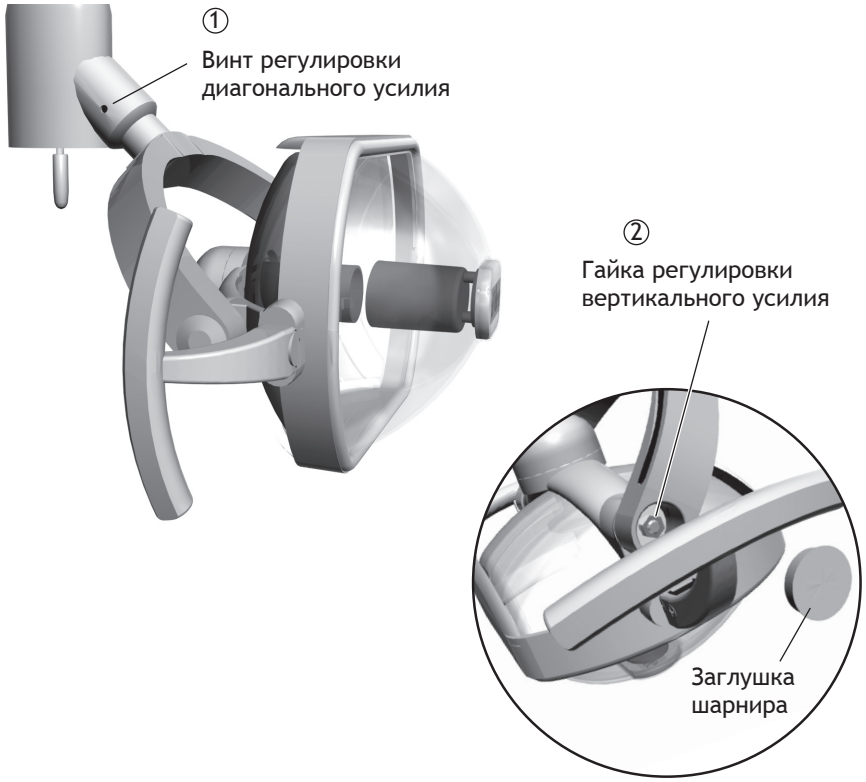

Если корпус светильника перемещается с трудом или слишком легко либо не фиксируется в требуемом положении, вы можете отрегулировать диагональное и вертикальное усилие его поворота.

Регулировка по диагонали

Для регулировки диагонального усилия поворота вращайте зажимной винт на поворотном корпусе с помощью шестигранного ключа на 5/64 дюйма. Поверните винт по часовой стрелке, чтобы увеличить усилие, или против часовой стрелки, чтобы уменьшить усилие.

Регулировка по вертикали

Для регулировки вертикального усилия поворота выполните следующие действия.

1. Снимите заглушку шарнира с одной стороны светильника.
2. С помощью гайковерта на 5/16 дюйма поверните регулировочную гайку по часовой стрелке, чтобы увеличить усилие, или против часовой стрелки, чтобы уменьшить усилие.
3. Установите на место заглушку шарнира.

Замена лампы

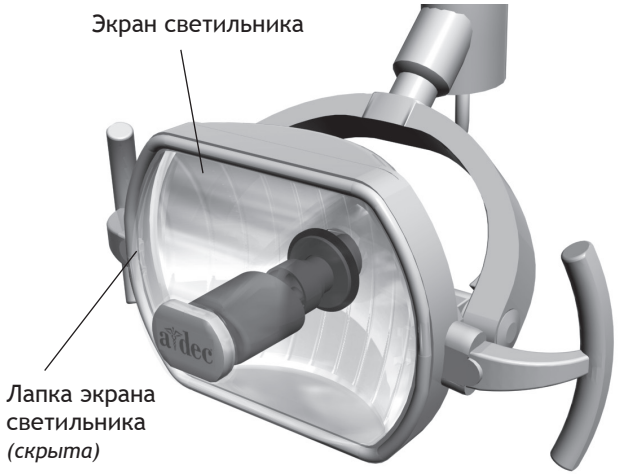

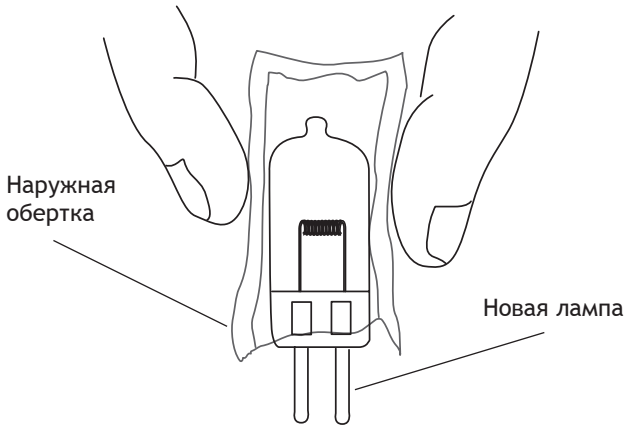

Выполните следующие действия для замены лампы стоматологического светильника.

1. Выключите светильник и дайте ему остыть.

ПРЕДУПРЕЖДЕНИЕ. Во избежание ожогов пальцев перед извлечением лампы дайте ей остыть. Запрещается работать со стоматологическим светильником при снятом экране. В состав материала прозрачного экрана входят добавки, блокирующие ультрафиолетовое излучение. Кроме того, экран обеспечивает вашу защиту в случае такого маловероятного события, как разбивание лампы.

---

2. Возьмитесь за экран светильника и аккуратно сожмите одну его сторону, одновременно отсоединяя экран от стоматологического светильника. Отложите экран светильника в сторону.
3. Используя марлевый тампон или ткань, чтобы защитить свои пальцы, аккуратно вытащите старую лампу из патрона. Выбросьте лампу.
4. Не вынимая новую лампу из обертки, аккуратно вставьте ее контактами в патрон. Небольшая часть каждого контакта остается видимой при полной установке лампы.

ВНИМАНИЕ. Будьте осторожны при замене лампы. Корпус лампы хрупкий, он может не выдержать чрезмерного давления. Не снимайте наружную обертку при установке новой лампы. Жир с пальцев может ухудшить яркость и существенно сократить срок службы лампы. Если вы случайно коснулись лампы, аккуратно протрите ее ватой, смоченной в изопропиловом или этиловом спирте.

ВНИМАНИЕ. Запрещается устанавливать экран светильника со сломанной лапкой. Обратитесь к своему официальному дилеру компании A-dec для замены экрана и установите его, прежде чем включать светильник.

---

5. Снимите наружную обертку и выбросьте ее. Затем установите на место экран светильника.
6. Проверьте работоспособность светильника, включив его и дав поработать в каждом из режимов освещенности.

Запасные части для техобслуживания стоматологического светильника

Описание	Номер по каталогу	
Лампа	041.709.00	
Экран светильника	97.0411.00	

Чтобы приобрести запасные части для техобслуживания стоматологического светильника, обратитесь к своему официальному дилеру компании A-dec.

ТЕХНИЧЕСКИЕ ХАРАКТЕРИСТИКИ

ПРИМЕЧАНИЕ. Технические характеристики подлежат изменению без предварительного уведомления. Некоторые требования могут отличаться в зависимости от страны. Для получения подробной информации обратитесь к местному официальному дилеру компании A-dec.

Максимальная грузоподъемность кресла

Масса пациента: 136 кг

Максимальная масса модулей/вспомогательного оборудования *(максимальная нагрузка, смещенная относительно оси)*:

- с системой A-dec 200: 68 кг при 406 мм

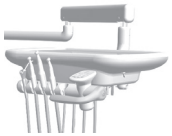

Минимально допустимые эксплуатационные требования к сжатому воздуху, воде и вакууму, необходимые для нормальной работы установки

Воздух:	расход 70,80 л/мин при давлении 551 кПа.
Вода:	расход 5,68 л/мин при давлении 276 кПа.
Вакуум:	расход 339,84 л/мин при давлении 27 кПа.

Отверстие для насадок вакуумного отсоса высокой производительности и слюноотсоса

Типовой вакуумный отсос высокой производительности (пылесос):	11 мм *(может быть изменен для использования 15-миллиметровых насадок)*
Слюноотсос:	6 мм (0,24 дюйма)

Рабочие характеристики стоматологического светильника

Фокусное расстояние:	305–686 мм
Лампа:	кварцевая ксеноновая галогенная с одноцокольными электродами
Номинальные параметры лампы:	17 В/95 Вт
Цветовая температура:	4800 кельвинов *(номинальная; в режиме высокой освещенности)*
Зона освещения:	230 x 110 мм на расстоянии 700 мм

Номинальная яркость светильника

Режим комбинированной освещенности:	5 500 люкс
Режим высокой освещенности:	17 000 люкс
Тепловая мощность:	325 БТЕ/час

Другие электрические характеристики, описание значений символов и нормативные требования см. в документе *Нормативная информация и технические характеристики* (№ по каталогу 86.0221.10), входящем в комплект поставки вашего оборудования.

ГАРАНТИЯ

Компания A-dec гарантирует отсутствие дефектов материалов или изготовления во всех изделиях на протяжении одного года со дня поставки. Единственным обязательством компании A-dec в рамках указанной гарантии является предоставление запасных частей для проведения ремонта либо (на усмотрение компании) предоставление изделия на замену (исключая работы по замене). Никакого другого вида возмещения покупателю не предусмотрено. Исключаются все фактические убытки, определяемые особыми обстоятельствами, а также побочные и непредвиденные убытки. Компании A-dec должно быть представлено письменное уведомление о нарушении гарантии в течение гарантийного срока. Гарантия не распространяется на ущерб, нанесенный в результате неправильного монтажа или технического обслуживания, аварии или неправильного применения изделия. Гарантия не распространяется на ущерб, явившийся следствием процедур очистки, дезинфекции или стерилизации, а также использования в данных процедурах химических веществ. Кроме того, гарантия не распространяется на электролампы. Несоблюдение указаний, представленных в Инструкциях по эксплуатации изделий A-dec (указаний по эксплуатации и техобслуживанию), может привести к аннулированию гарантии.

Компания A-dec предоставляет десятилетнюю гарантию на цилиндры стоматологического кресла A-dec, как на поднимающий, так и на наклоняющий, со дня приобретения кресла или цилиндра. Данная гарантия имеет обратную силу в отношении цилиндров, уже установленных на кресле A-dec на месте эксплуатации. Гарантия распространяется на цилиндры кресел, которые были признаны компанией A-dec имеющими нарушения в работе, связанные с их производством. На цилиндры стульев распространяется гарантия компании A-dec сроком на один год. Никакие другие гарантии в отношении товарного состояния или чего-либо иного не предоставляются. Для получения информации по обслуживанию обратитесь к местному официальному дилеру компании A-dec. Монтаж данного изделия следует осуществлять в соответствии с местными нормами и требованиями Закона об американцах, имеющих инвалидность (Americans with Disabilities Act, ADA).

ВНИМАНИЕ. Федеральное законодательство США ограничивает продажу данного устройства только стоматологам, врачам или другим практикующим врачам (или другим лицам по заказу указанных специалистов), лицензированным в соответствии с законом штата, в котором они осуществляют практическую деятельность, на применение или заказ данного устройства для применения.

Головной офис компании A-dec
2601 Crestview Drive
Newberg, OR 97132 USA
Тел.: 1.800.547.1883 на территории США/Канады
Тел.: 1.503.538.7478 за пределами США/Канады
Факс: 1.503.538.0276
www.a-dec.com

Международные центры продаж

A-dec United Kingdom
Официальный представитель в ЕС
Austin House, 11 Liberty Way
Nuneaton, Warwickshire CV11 6RZ
England
Тел.: 0800 ADECUK (233285) на территории Великобритании
Тел.: +44 (0) 24 7635 0901 за пределами Великобритании
www.a-dec.co.uk

A-dec Australia
Unit 8
5-9 Ricketty Street
Mascot, NSW 2020
Australia
Тел.: 1.800.225.010 на территории Австралии
Тел.: + 61 (0)2 8332 4000 за пределами Австралии
www.a-dec.com.au

CE
0843

86.0024.10 Rev. A
Авторское право ©2011 A-dec Inc.
Все права защищены.